HSK

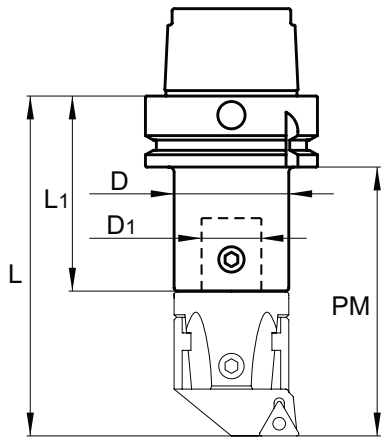

Všechny rozměry [mm]. / Všetky rozmery [mm].

HSK	Velikost Veľkosť	Označení Označenie	Sortiment	Rozměry [mm] Rozmery [mm]					kg			Upínací šroub Upínacia skrutka
				D	D_1	L	L_1	PM				
50	22	**HSK 050A 022 055**	○	22	12	81	47	55	0,49			US 0608
50	27	**HSK 050A 027 065**	○	27	15	91	49	65	0,57			US 0609
50	32	**HSK 050A 032 075**	○	32	20	101	56	75	0,66			US 0810
50	42	**HSK 050A 042 090**	○	42	24	116	60	90	0,73			US 1014
63	22	**HSK 063A 022 055**	●	22	12	81	47	55	0,75			US 0608
63	27	**HSK 063A 027 065**	●	27	15	91	49	65	0,78			US 0609
63	32	**HSK 063A 032 075**	●	32	20	101	56	75	0,84			US 0810
63	42	**HSK 063A 042 090**	●	42	24	116	60	90	0,98			US 1014
63	54	**HSK 063A 054 110**	○	54	28	136	70	110	1,30			US 1219
63	68	**HSK 063A 068 145**	○	68	36	171	85	145	1,85			US 1625
100	22	**HSK 100A 022 055**	○	22	12	89	55	55	2,28			US 0608
100	27	**HSK 100A 027 065**	○	27	15	99	57	65	2,35			US 0609
100	32	**HSK 100A 032 075**	○	32	20	104	59	75	2,33			US 0810
100	42	**HSK 100A 042 090**	○	42	24	119	63	90	2,47			US 1014
100	54	**HSK 100A 054 110**	○	54	28	139	73	110	2,80			US 1219
100	68	**HSK 100A 068 145**	○	68	36	174	88	145	3,51			US 1625
100	85	**HSK 100A 085 065**	○	85	50	194	94	165	4,15			US 1630
100	100	**HSK 100A 100 185**	○	100	60	214	114	185	5,67			US 2032
100	100	**HSK 550 160**	○	100	60	170	80	140	5,24			US 1240

Sortiment: ● skladovaný, ○ neskladovaný / Sortiment: ● skladovaný, ○ neskladovaný
Aktuální sortiment je dán platným ceníkem. / Aktuálny sortiment je určený platným cenníkom.