OBSAH OBSAH	69 ÷ 72
VYVRTÁVACÍ HLAVY VYVRTÁVACIE HLAVY	73 ÷ 87
PŘÍSLUŠENSTVÍ PRÍSLUŠENSTVO	88 ÷ 90
VYMĚNITLNÉ DESTIČKY VYMENITEĽNÉ DOŠTIČKY	91 ÷ 106
UPÍNAČE UPÍNAČE	107 ÷ 119
VYVRTÁVACÍ SETY VYVRTÁVACIE SÚPRAVY	120 ÷ 128
TECHNICKÉ INFORMACE TECHNICKÉ INFORMÁCIE	129 ÷ 132

SYSTÉM VYVRTÁVÁNÍ
SYSTÉM VYVRTÁVANIA

	HRUBOVACÍ HLAVY HRUBOVACIE HLAVY		
Popis Opis	D75 / D90	D75-C/D90-C	D75-BB/D90-BB
Průměr vrtání Priemer vŕtania	24-82	80-220	220-500
Tolerance otvoru Tolerancia otvoru	IT9	IT9	IT9
Max. hloubka vrtání Max. hĺbka vŕtania	5xD	4xD	360 mm
Vstupní úhel Uhol vstupu	75° / 90°	75° / 90°	75° / 90°
Přesnost nastavení Nastavenie presnosti (mm/Ø)	-	-	-
Strana	73 / 76	74 / 77	75 / 78

VYVRTÁVACÍ KITY - Strana 120
VYVRTÁVACIE SÚPRAVY - Strana 120

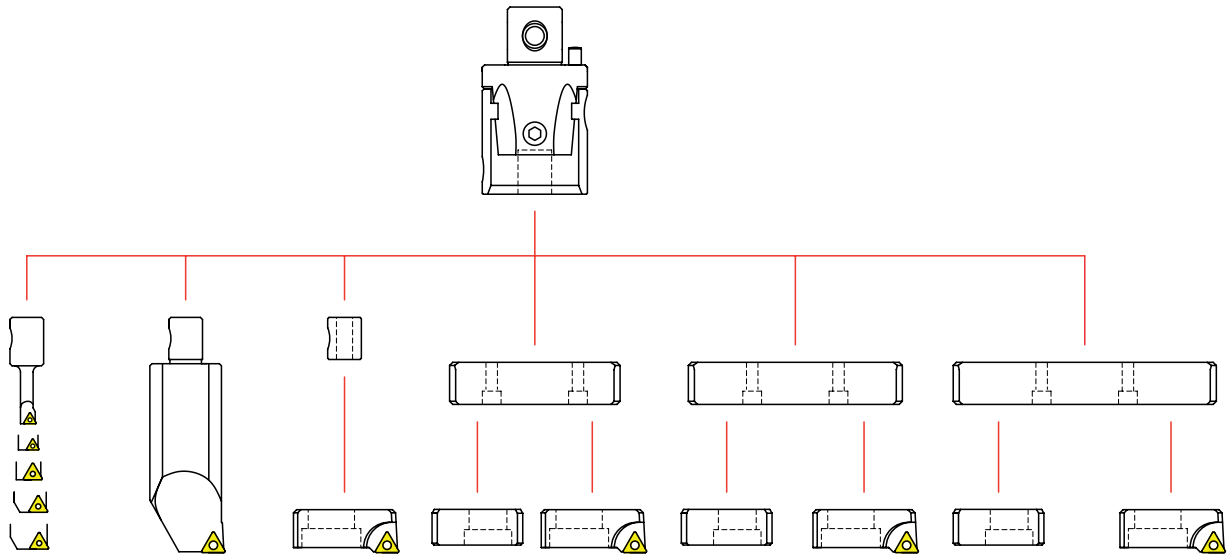

SYSTÉM VYVRTÁVÁNÍ
SYSTÉM VYVRTÁVANIA

DOKONČOVACÍ HLAVY DOKONČOVACIE HLAVY			MIKRO HLAVY MIKROHLAVY
A75/A90	A75-C/A90-C	A75-BB/A90-BB	MB
24-82	80-220	220-500	8.38
IT7	IT7	IT7	IT6
5xD	4xD	360 mm	104 mm
75° / 90°	75° / 90°	75° / 90°	-
0,002	0,002	0,002	0,002
79 / 82	80 / 83	81 / 84	85

VYVRTÁVACÍ KITY - Strana 120
VYVRTÁVACIE SÚPRAVY - Strana 120

UPÍNAČE

MAS BT 403	DIN 69871	DIN 2080	HSK	DIN 1806	DIN 1835
ISO 30, 40, 45, 50	ISO 30, 40, 45, 50	ISO 30, 40, 50	50A, 63A, 100A	MORSE 5, 6	WELDON
110 – 111	108 – 109	113 – 114	112	115	116

PŘÍSLUŠENSTVÍ / PRÍSLUŠENSTVO

Prodloužení Nadstavce	Redukce Redukcia	Chladící nástavec Chladiaci nadstavec	Srážeč hran Zrážač hrán
117	118	119	90

VYVRTÁVACÍ TYČE / VYVRTÁVACIE TYČE

Tyče ISO	Tyče A042	Kazety
86	87	88 – 89

D75

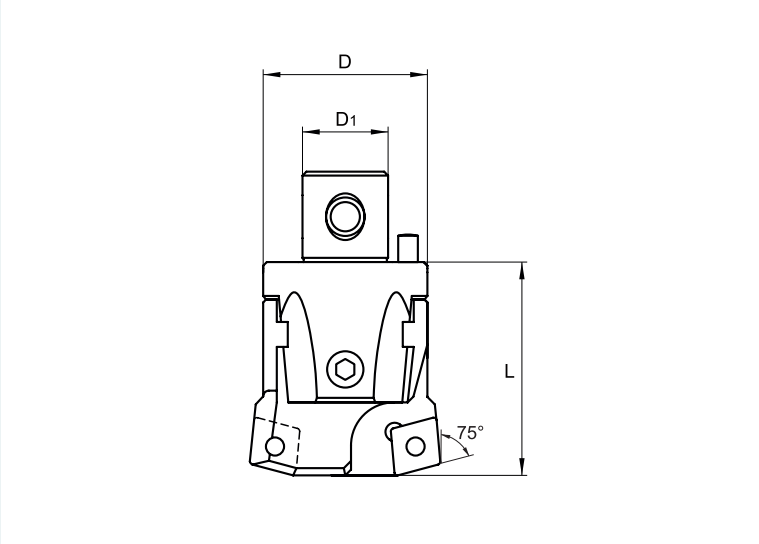

Všechny rozměry [mm]. / Všetky rozmery [mm].

Velikost / Veľkosť	Rozsah použití / Rozsah použitia		Označení / Označenie	Sortiment	Rozměry [mm] / Rozmery [mm]			kg	Kazeta	Upínací šroub / Upínacia skrutka	Šroubovák / Skrutkovač	Nastavovací klíč / Nastavovací kľúč	Zajišťovací klíč / Zaisťovací kľúč
	D_{min}	D_{max}			D	D_1	L						
22	24	30	**D 02275 400**	○	22	12	34	0,10	CC.. 0602..	US 0206-T08P	SDR T08P	HXK2	HXK3
27	29	40	**D 02775 401**	○	27	15	42	0,17	CC.. 0803..	US 0307-T10P	SDR T10P	HXK2	HXK4
27	29	40	**D 02775 409**	●	27	15	42	0,17	CC.. 09T3..	US 0408-T15P	SDR T15P	HXK2	HXK4
32	39	50	**D 03275 401**	●	32	20	45	0,27	CC.. 0803..	US 0307-T10P	SDR T10P	HXK2,5	HXK4
32	39	50	**D 03275 409**	●	32	20	45	0,27	CC.. 09T3..	US 0408-T15P	SDR T15P	HXK2,5	HXK4
42	49	65	**D 04275 300**	●	42	24	56	0,55	TC.. 16T3..	US 0415-T15P	SDR T15P	HXK3	HXK5
42	49	65	**D 04275 402**	●	42	24	56	0,55	CC.. 1204..	US 0513-T20P	SDR T20P	HXK3	HXK5
42	53	65	**D 04275 402N**	○	42	24	56	0,55	CN.. 1204..	US 0613-H25	2,5	HXK3	HXK5
54	63	82	**D 05475 300**	○	54	28	66	1,08	TC.. 16T3..	US 0415-T15P	SDR T15P	HXK3	HXK6
54	63	82	**D 05475 402**	○	54	28	66	1,08	CC.. 1204..	US 0513-T20P	SDR T20P	HXK3	HXK6
54	63	82	**D 05475 402N**	○	54	28	66	1,08	CN.. 1204..	US 0613-H25	2,5	HXK3	HXK6

PRAMET

Sortiment: ● skladovaný, ○ neskladovaný / Sortiment: ● skladovaný, ○ neskladovaný
Aktuální sortiment je dán platným ceníkem. / Aktuálny sortiment je určený platným cenníkom.

D75-C

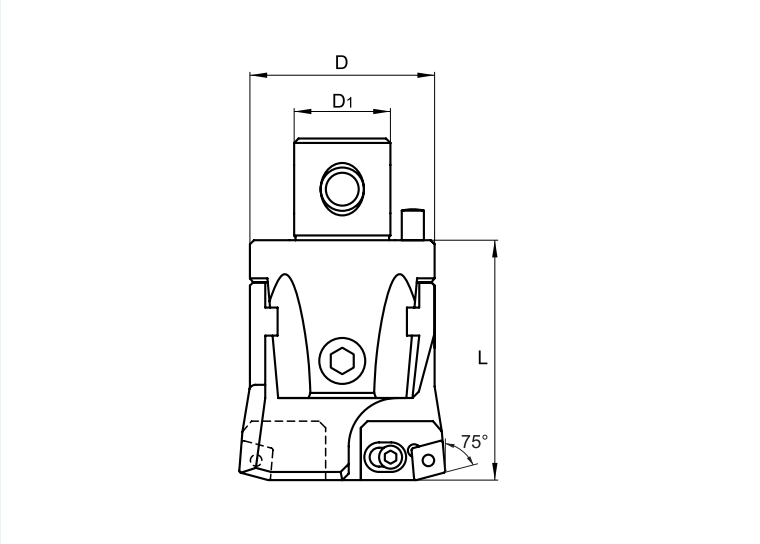

Všechny rozměry [mm]. / Všetky rozmery [mm].

Velikost / Veľkosť	Rozsah použití / Rozsah použitia		Označení / Označenie	Sortiment	Rozměry [mm] / Rozmery [mm]			kg	Kazeta	Upínací šroub / Upínacia skrutka	Šroubovák / Skrutkovač	Nastavovací klíč / Nastavovací kľúč	Zajišťovací klíč / Zaisťovací kľúč
	D_{min}	D_{max}			D	D_1	L						
68	80	102	**D 06875 300**	○	68	36	86	2,18	2CT 75 300	US 0408-T15P	SDR T15P	HXK4	HXK8
68	80	102	**D 06875 402**	●	68	36	86	2,18	2CT 75 402	US 0509-T20P	SDR T20P	HXK4	HXK8
68	80	102	**D 06875 402N**	○	68	36	86	2,18	2CT 75 402N	US 0613-H25	2,5	HXK4	HXK8
85	100	125	**D 08575 300**	○	85	50	100	4,15	3CT 75 300	US 0415-T15P	SDR T15P	HXK5	HXK8
85	100	125	**D 08575 402**	●	85	50	100	4,15	3CT 75 402	US 0513-T20P	SDR T20P	HXK5	HXK8
85	100	125	**D 08575 402N**	○	85	50	100	4,15	3CT 75 402N	US 0613-H25	2,5	HXK5	HXK8
100	125	160	**D 10075 300**	○	110	60	100	6,58	3CT 75 300	US 0415-T15P	SDR T15P	HXK5	HXK8
100	125	160	**D 10075 402**	●	110	60	100	6,58	3CT 75 402	US 0513-T20P	SDR T20P	HXK5	HXK8
100	125	160	**D 10075 402N**	●	110	60	100	6,58	3CT 75 402N	US 0613-H25	2,5	HXK5	HXK8
200	160	220	**D 20075 300**	○	145	60	100	8,95	3CT 75 300	US 0415-T15P	SDR T15P	HXK5	HXK8
200	160	220	**D 20075 402**	●	145	60	100	8,95	3CT 75 402	US 0513-T20P	SDR T20P	HXK5	HXK8
200	160	220	**D 20075 402N**	○	145	60	100	8,95	3CT 75 402N	US 0613-H25	2,5	HXK5	HXK8

Sortiment: ● skladovaný, ○ neskladovaný / Sortiment: ● skladovaný, ○ neskladovaný
Aktuální sortiment je dán platným ceníkem. / Aktuálny sortiment je určený platným cenníkom.

D75-BB

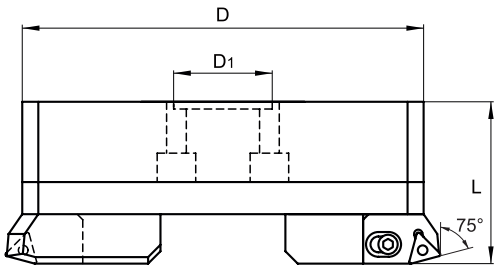

Všechny rozměry [mm]. / Všetky rozmery [mm].

Velikost / Veľkosť	Rozsah použití / Rozsah použitia		Označení / Označenie	Sortiment	Rozměry [mm] / Rozmery [mm]			kg	Kazeta	Upínací šroub / Upínacia skrutka	Šroubovák / Skrutkovač	Nastavovací klíč / Nastavovací kľúč	Zajišťovací klíč / Zaisťovací kľúč
	D_{min}	D_{max}			D	D_1	L						
300	220	320	**D 30075 300**	○	202	60	90	9,37	3CT 75 300	US 0415-T15P	SDR T15P	HXK5	HXK4
300	220	320	**D 30075 402**	○	202	60	90	9,37	3CT 75 402	US 0513-T20P	SDR T20P	HXK5	HXK4
300	220	320	**D 30075 402N**	○	202	60	90	9,37	3CT 75 402N	US 0613-H25	2,5	HXK5	HXK4
400	290	400	**D 40075 300**	○	272	60	90	12,98	3CT 75 300	US 0415-T15P	SDR T15P	HXK5	HXK4
400	290	400	**D 40075 402**	○	272	60	90	12,98	3CT 75 402	US 0513-T20P	SDR T20P	HXK5	HXK4
400	290	400	**D 40075 402N**	○	272	60	90	12,98	3CT 75 402N	US 0613-H25	2,5	HXK5	HXK4
500	370	500	**D 50075 300**	○	352	60	90	16,74	3CT 75 300	US 0415-T15P	SDR T15P	HXK5	HXK4
500	370	500	**D 50075 402**	○	352	60	90	16,74	3CT 75 402	US 0513-T20P	SDR T20P	HXK5	HXK4
500	370	500	**D 50075 402N**	○	352	60	90	16,74	3CT 75 402N	US 0613-H25	2,5	HXK5	HXK4

Sortiment: ● skladovaný, ○ neskladovaný / Sortiment: ● skladovaný, ○ neskladovaný
Aktuální sortiment je dán platným ceníkem. / Aktuálny sortiment je určený platným cenníkom.

D90

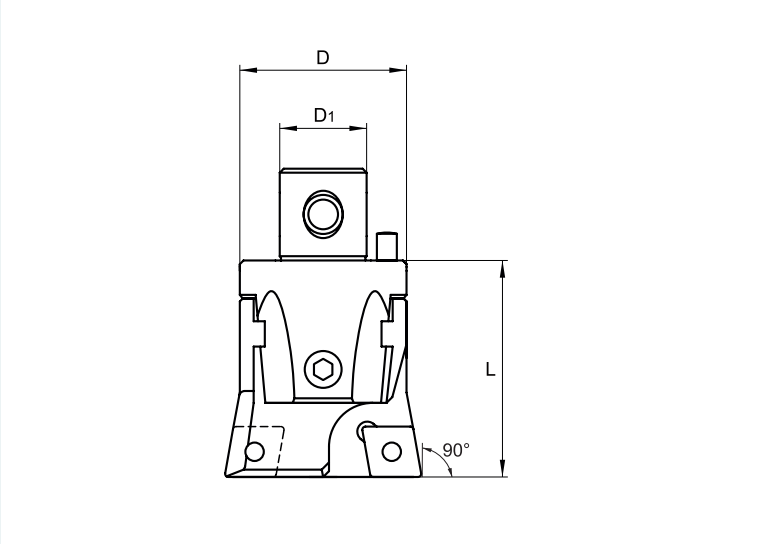

Všechny rozměry [mm]. / Všetky rozmery [mm].

Velikost / Veľkosť	Rozsah použití / Rozsah použitia		Označení / Označenie	Sortiment	Rozměry [mm] / Rozmery [mm]			kg	Destička / Doštička	Upínací šroub / Upínacia skrutka	Šroubovák / Skrutkovač	Nastavovací klíč / Nastavovací kľúč	Zajišťovací klíč / Zaisťovací kľúč
	D_{min}	D_{max}			D	D_1	L						
22	24	30	**D 02290 400**	○	22	12	34	0,10	CC.. 0602..	US 0206-T08P	SDR T08P	HXK2	HXK3
27	29	40	**D 02790 401**	●	27	15	42	0,17	CC.. 0803..	US 0307-T10P	SDR T10P	HXK2	HXK4
27	29	40	**D 02790 409**	●	27	15	42	0,17	CC.. 09T3..	US 0408-T15P	SDR T15P	HXK2	HXK4
32	39	50	**D 03290 401**	●	32	20	45	0,27	CC.. 0803..	US 0307-T10P	SDR T10P	HXK2,5	HXK4
32	39	50	**D 03290 409**	●	32	20	45	0,27	CC.. 09T3..	US 0408-T15P	SDR T15P	HXK2,5	HXK4
42	49	65	**D 04290 300**	●	42	24	56	0,55	TC.. 16T3..	US 0415-T15P	SDR T15P	HXK3	HXK5
42	49	65	**D 04290 402**	●	42	24	56	0,55	CC.. 1204..	US 0513-T20P	SDR T20P	HXK3	HXK5
42	53	65	**D 04290 402N**	○	42	24	56	0,55	CN.. 1204..	US 0613-H25	2,5	HXK3	HXK5
54	63	82	**D 05490 300**	●	54	28	66	1,08	TC.. 16T3..	US 0415-T15P	SDR T15P	HXK3	HXK6
54	63	82	**D 05490 402**	●	54	28	66	1,08	CC.. 1204..	US 0513-T20P	SDR T20P	HXK3	HXK6
54	63	82	**D 05490 402N**	○	54	28	66	1,08	CN.. 1204..	US 0613-H25	2,5	HXK3	HXK6

PRAMET

Sortiment: ● skladovaný, ○ neskladovaný / Sortiment: ● skladovaný, ○ neskladovaný
Aktuální sortiment je dán platným ceníkem. / Aktuálny sortiment je určený platným cenníkom.

D90-C

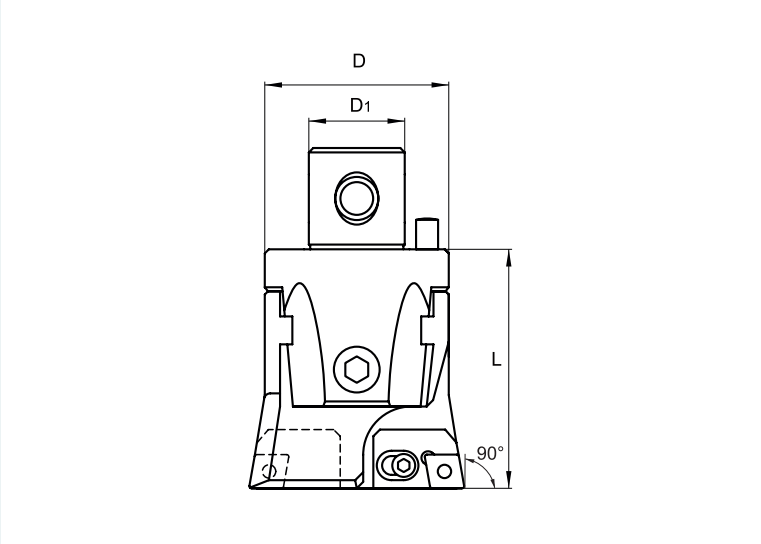

Všechny rozměry [mm]. / Všetky rozmery [mm].

Velikost / Veľkosť	Rozsah použití / Rozsah použitia		Označení / Označenie	Sortiment	Rozměry [mm] / Rozmery [mm]			kg	Kazeta	Upínací šroub / Upínacia skrutka	Šroubovák / Skrutkovač	Nastavovací klíč / Nastavovací kľúč	Zajišťovací klíč / Zaisťovací kľúč
	D_{min}	D_{max}			D	D_1	L						
68	80	102	**D 06890 300**	●	68	36	86	2,18	2CT 90 300	US 0408-T15P	SDR T15P	HXK4	HXK8
68	80	102	**D 06890 402**	●	68	36	86	2,18	2CT 90 402	US 0509-T20P	SDR T20P	HXK4	HXK8
68	80	102	**D 06890 402N**	●	68	36	86	2,18	2CT 90 402N	US 0613-H25	2,5	HXK4	HXK8
85	100	125	**D 08590 300**	●	85	50	100	4,15	3CT 90 300	US 0415-T15P	SDR T15P	HXK5	HXK8
85	100	125	**D 08590 402**	●	85	50	100	4,15	3CT 90 402	US 0513-T20P	SDR T20P	HXK5	HXK8
85	100	125	**D 08590 402 N**	○	85	50	100	4,15	3CT 90 402N	US 0613-H25	2,5	HXK5	HXK8
100	125	160	**D 10090 300**	○	110	60	100	6,58	3CT 90 300	US 0415-T15P	SDR T15P	HXK5	HXK8
100	125	160	**D 10090 402**	○	110	60	100	6,58	3CT 90 402	US 0513-T20P	SDR T20P	HXK5	HXK8
100	125	160	**D 10090 402 N**	○	110	60	100	6,58	3CT 90 402N	US 0613-H25	2,5	HXK5	HXK8
200	160	220	**D 20090 300**	○	145	60	100	8,95	3CT 90 300	US 0415-T15P	SDR T15P	HXK5	HXK8
200	160	220	**D 20090 402**	○	145	60	100	8,95	3CT 90 402	US 0513-T20P	SDR T20P	HXK5	HXK8
200	160	220	**D 20090 402 N**	○	145	60	100	8,95	3CT 90 402N	US 0613-H25	2,5	HXK5	HXK8

Sortiment: ● skladovaný, ○ neskladovaný / Sortiment: ● skladovaný, ○ neskladovaný
Aktuální sortiment je dán platným ceníkem. / Aktuálny sortiment je určený platným cenníkom.

D90-BB

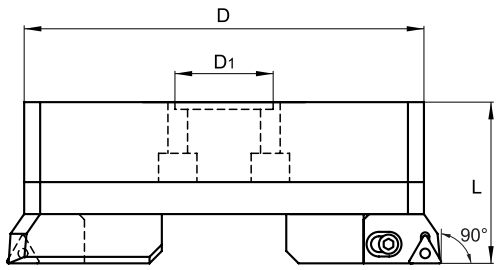

Všechny rozměry [mm]. / Všetky rozmery [mm].

Velikost / Veľkosť	Rozsah použití / Rozsah použitia		Označení / Označenie	Sortiment	Rozměry [mm] / Rozmery [mm]			kg	Kazeta	Upínací šroub / Upínacia skrutka	Šroubovák / Skrutkovač	Nastavovací klíč / Nastavovací kľúč	Zajišťovací klíč / Zaisťovací kľúč
	D_{min}	D_{max}			D	D_1	L						
300	220	320	**D 30090 300**	○	202	60	90	9,37	3CT 90 300	US 0415-T15P	SDR T15P	HXK5	HXK4
300	220	320	**D 30090 402**	○	202	60	90	9,37	3CT 90 402	US 0513-T20P	SDR T20P	HXK5	HXK4
300	220	320	**D 30090 402 N**	○	202	60	90	9,37	3CT 90 402N	US 0613-H25	2,5	HXK5	HXK4
400	290	400	**D 40090 300**	○	272	60	90	12,98	3CT 90 300	US 0415-T15P	SDR T15P	HXK5	HXK4
400	290	400	**D 40090 402**	○	272	60	90	12,98	3CT 90 402	US 0513-T20P	SDR T20P	HXK5	HXK4
400	290	400	**D 40090 402 N**	○	272	60	90	12,98	3CT 90 402N	US 0613-H25	2,5	HXK5	HXK4
500	370	500	**D 50090 300**	○	352	60	90	16,74	3CT 90 300	US 0415-T15P	SDR T15P	HXK5	HXK4
500	370	500	**D 50090 402**	○	352	60	90	16,74	3CT 90 402	US 0513-T20P	SDR T20P	HXK5	HXK4
500	370	500	**D 50090 402 N**	○	352	60	90	16,74	3CT 90 402N	US 0613-H25	2,5	HXK5	HXK4

Sortiment: ● skladovaný, ○ neskladovaný / Sortiment: ● skladovaný, ○ neskladovaný
Aktuální sortiment je dán platným ceníkem. / Aktuálny sortiment je určený platným cenníkom.

A75

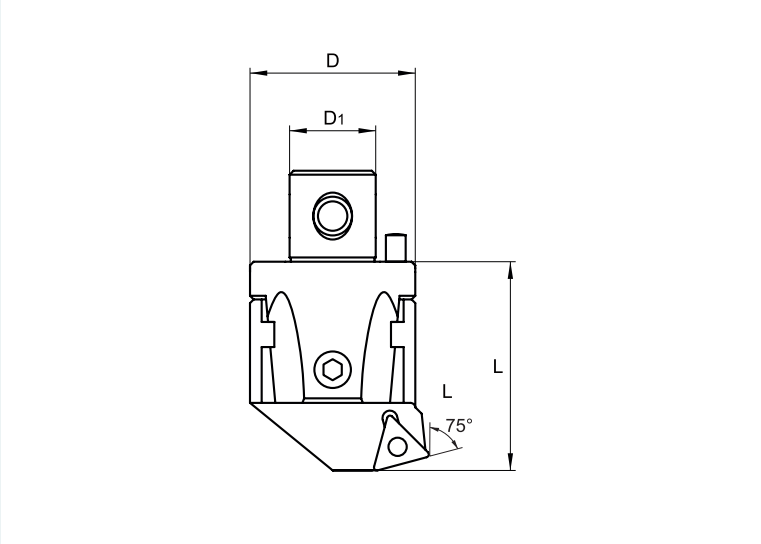

Všechny rozměry [mm]. / Všetky rozmery [mm].

Velikost / Veľkosť	Rozsah použití / Rozsah použitia		Označení / Označenie	Sortiment	Rozměry [mm] / Rozmery [mm]			kg	Destička / Doštička	Upínací šroub / Upínacia skrutka	Šroubovák / Skrutkovač	Nastavovací klíč / Nastavovací kľúč	Zajišťovací klíč / Zaisťovací kľúč
	D_{min}	D_{max}			D	D_1	L						
22	24	30	**A 02275 400**	●	22	12	34	0,10	CC.. 0602..	US 0206-T08P	SDR T08P	HXK2	HXK3
27	29	40	**A 02775 401**	○	27	15	42	0,16	CC.. 0803..	US 0307-T10P	SDR T10P	HXK2	HXK4
27	29	40	**A 02775 409**	●	27	15	42	0,16	CC.. 09T3..	US 0408-T15P	SDR T15P	HXK2	HXK4
32	39	50	**A 03275 401**	●	32	20	45	0,25	CC.. 0803..	US 0307-T10P	SDR T10P	HXK2,5	HXK4
32	39	50	**A 03275 409**	○	32	20	45	0,25	CC.. 09T3..	US 0408-T15P	SDR T15P	HXK2,5	HXK4
42	49	65	**A 04275 300**	●	42	24	56	0,51	TC.. 16T3..	US 0415-T15P	SDR T15P	HXK3	HXK5
54	63	82	**A 05475 300**	●	54	28	66	1,02	TC.. 16T3..	US 0415-T15P	SDR T15P	HXK3	HXK6

Sortiment: ● skladovaný, ○ neskladovaný / Sortiment: ● skladovaný, ○ neskladovaný
Aktuální sortiment je dán platným ceníkem. / Aktuálny sortiment je určený platným cenníkom.

A75-C

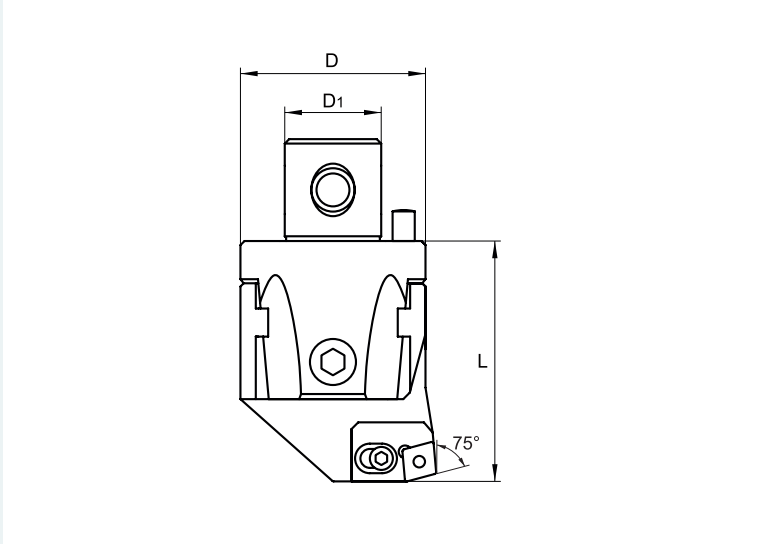

Všechny rozměry [mm]. / Všetky rozmery [mm].

Velikost / Veľkosť	Rozsah použití / Rozsah použitia		Označení / Označenie	Sortiment	Rozměry [mm] / Rozmery [mm]			kg	Kazeta	Upínací šroub / Upínacia skrutka	Šroubovák / Skrutkovač	Nastavovací klíč / Nastavovací kľúč	Zajišťovací klíč / Zaisťovací kľúč
	D_{min}	D_{max}			D	D_1	L						
68	80	102	**A 06875 300**	●	68	36	86	2,05	2CT 75 300	US 0408-T15P	SDR T15P	HXK5	HXK8
68	80	102	**A 06875 402**	●	68	36	86	2,05	2CT 75 402	US 0509-T20P	SDR T20P	HXK5	HXK8
68	80	102	**A 06875 402 N**	●	68	36	86	2,05	2CT 75 402N	US 0613-H25	2,5	HXK5	HXK8
85	100	125	**A 08575 300**	●	85	50	100	3,93	3CT 75 300	US 0415-T15P	SDR T15P	HXK6	HXK8
85	100	125	**A 08575 402**	●	85	50	100	3,93	3CT 75 402	US 0513-T20P	SDR T20P	HXK6	HXK8
85	100	125	**A 08575 402 N**	●	85	50	100	3,93	3CT 75 402N	US 0613-H25	2,5	HXK6	HXK8
100	125	160	**A 10075 300**	●	110	60	100	6,25	3CT 75 300	US 0415-T15P	SDR T15P	HXK6	HXK8
100	125	160	**A 10075 402**	●	110	60	100	6,25	3CT 75 402	US 0513-T20P	SDR T20P	HXK6	HXK8
100	125	160	**A 10075 402 N**	○	110	60	100	6,25	3CT 75 402N	US 0613-H25	2,5	HXK6	HXK8
200	160	220	**A 20075 300**	○	145	60	100	8,33	3CT 75 300	US 0415-T15P	SDR T15P	HXK6	HXK8
200	160	220	**A 20075 402**	○	145	60	100	8,33	3CT 75 402	US 0513-T20P	SDR T20P	HXK6	HXK8
200	160	220	**A 20075 402 N**	○	145	60	100	8,33	3CT 75 402N	US 0613-H25	2,5	HXK6	HXK8

Sortiment: ● skladovaný, ○ neskladovaný / Sortiment: ● skladovaný, ○ neskladovaný
Aktuální sortiment je dán platným ceníkem. / Aktuálny sortiment je určený platným cenníkom.

A75-BB

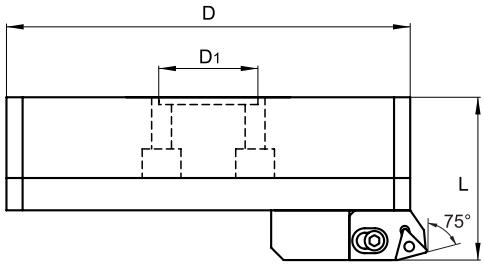

Všechny rozměry [mm]. / Všetky rozmery [mm].

Velikost / Veľkosť	Rozsah použití / Rozsah použitia		Označení / Označenie	Sortiment	Rozměry [mm] / Rozmery [mm]			kg	Kazeta	Upínací šroub / Upínacia skrutka	Šroubovák / Skrutkovač	Nastavovací klíč / Nastavovací kľúč	Zajišťovací klíč / Zaisťovací kľúč
	D_{min}	D_{max}			D	D_1	L						
300	220	320	**A 30075 300**	○	202	60	90	8,75	3CT 75 300	US 0415-T15P	SDR T15P	HXK5	HXK4
300	220	320	**A 30075 402**	○	202	60	90	8,75	3CT 75 402	US 0513-T20P	SDR T20P	HXK5	HXK4
300	220	320	**A 30075 402 N**	○	202	60	90	8,75	3CT 75 402N	US 0613-H25	2,5	HXK5	HXK4
400	290	400	**A 40075 300**	○	272	60	90	12,20	3CT 75 300	US 0415-T15P	SDR T15P	HXK5	HXK4
400	290	400	**A 40075 402**	○	272	60	90	12,20	3CT 75 402	US 0513-T20P	SDR T20P	HXK5	HXK4
400	290	400	**A 40075 402 N**	○	272	60	90	12,20	3CT 75 402N	US 0613-H25	2,5	HXK5	HXK4
500	370	500	**A 50075 300**	○	352	60	90	16,31	3CT 75 300	US 0415-T15P	SDR T15P	HXK5	HXK4
500	370	500	**A 50075 402**	○	352	60	90	16,31	3CT 75 402	US 0513-T20P	SDR T20P	HXK5	HXK4
500	370	500	**A 50075 402 N**	○	352	60	90	16,31	3CT 75 402N	US 0613-H25	2,5	HXK5	HXK4

Sortiment: ● skladovaný, ○ neskladovaný / Sortiment: ● skladovaný, ○ neskladovaný
Aktuální sortiment je dán platným ceníkem. / Aktuálny sortiment je určený platným cenníkom.

A90

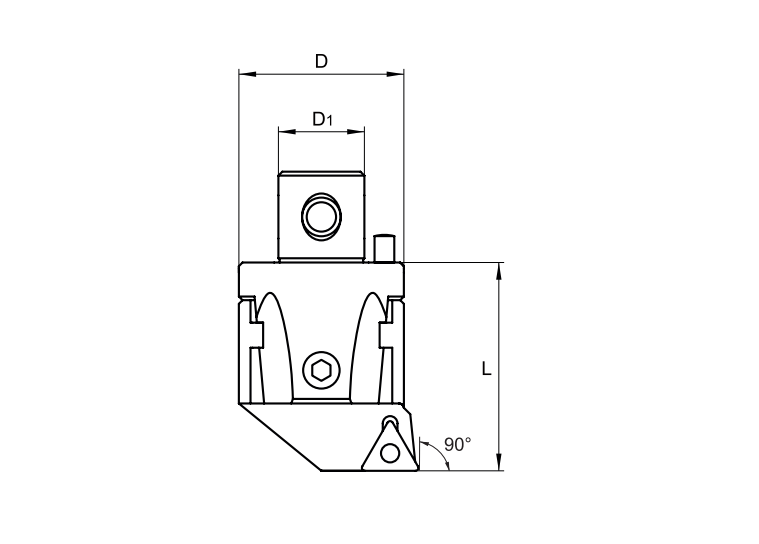

Všechny rozměry [mm]. / Všetky rozmery [mm].

Velikost / Veľkosť	Rozsah použití / Rozsah použitia		Označení / Označenie	Sortiment	Rozměry [mm] / Rozmery [mm]			kg	Destička / Doštička	Upínací šroub / Upínacia skrutka	Šroubovák / Skrutkovač	Nastavovací klíč / Nastavovací kľúč	Zajišťovací klíč / Zaisťovací kľúč
	D_{min}	D_{max}			D	D_1	L						
22	24	30	**A 02290 400**	●	22	12	34	0,10	CC.. 0602..	US 0206-T08P	SDR T08P	HXK2	HXK3
27	29	40	**A 02790 401**	●	27	15	42	0,16	CC.. 0803..	US 0307-T10P	SDR T10P	HXK2	HXK4
27	29	40	**A 02790 409**	●	27	15	42	0,16	CC.. 09T3..	US 0408-T15P	SDR T15P	HXK2	HXK4
32	39	50	**A 03290 300**	●	32	20	45	0,25	TC.. 16T3..	US 0408-T15P	SDR T15P	HXK2,5	HXK4
32	39	50	**A 03290 401**	●	32	20	45	0,25	CC.. 0803..	US 0206-T08P	SDR T10P	HXK2,5	HXK4
32	39	50	**A 03290 409**	●	32	20	45	0,25	CC.. 09T3..	US 0408-T15P	SDR T15P	HXK2,5	HXK4
42	49	65	**A 04290 300**	●	42	24	56	0,51	TC.. 16T3..	US 0415-T15P	SDR T15P	HXK3	HXK5
42	49	65	**A 04290 402 N**	●	42	24	56	0,51	CC.. 1204..	US 0513-T20P	SDR T20P	HXK3	HXK5
42	49	65	**A 04290 402 N**	●	42	24	56	0,51	CN.. 1204..	US 0613-H25	2,5	HXK3	HXK5
54	63	82	**A 05490 300**	●	54	28	66	1,02	TC.. 16T3..	US 0415-T15P	SDR T15P	HXK3	HXK6
54	63	82	**A 05490 402**	●	54	28	66	1,02	CC.. 1204..	US 0513-T20P	SDR T20P	HXK3	HXK6
54	63	82	**A 05490 402 N**	●	54	28	66	1,02	CN.. 1204..	US 0613-H25	2,5	HXK3	HXK6

PRAMET

Sortiment: ● skladovaný, ○ neskladovaný / Sortiment: ● skladovaný, ○ neskladovaný
Aktuální sortiment je dán platným ceníkem. / Aktuálny sortiment je určený platným cenníkom.

A90-C

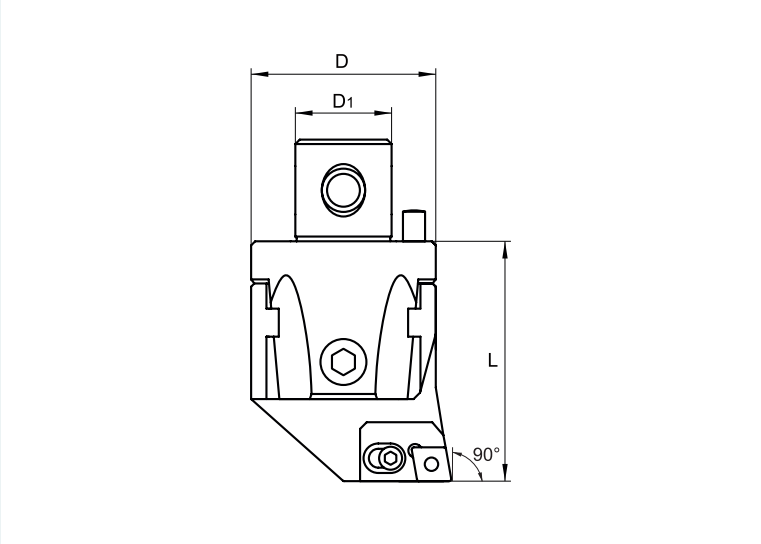

Všechny rozměry [mm]. / Všetky rozmery [mm].

Velikost / Veľkosť	Rozsah použití / Rozsah použitia		Označení / Označenie	Sortiment	Rozměry [mm] / Rozmery [mm]			kg	Kazeta	Upínací šroub / Upínacia skrutka	Šroubovák / Skrutkovač	Nastavovací klíč / Nastavovací kľúč	Zajišťovací klíč / Zaisťovací kľúč
	D_{min}	D_{max}			D	D_1	L						
68	80	102	**A 06890 300**	●	68	36	86	2,05	2CT 90 300	US 0408-T15P	SDR T15P	HXK5	HXK8
68	80	102	**A 06890 402**	○	68	36	86	2,05	2CT 90 402	US 0509-T20P	SDR T20P	HXK5	HXK8
68	80	102	**A 06890 402 N**	○	68	36	86	2,05	2CT 90 402N	US 0613-H25	2,5	HXK5	HXK8
85	100	125	**A 08590 300**	●	85	50	100	3,93	3CT 90 300	US 0415-T15P	SDR T15P	HXK6	HXK8
85	100	125	**A 08590 402**	○	85	50	100	3,93	3CT 90 402	US 0513-T20P	SDR T20P	HXK6	HXK8
85	100	125	**A 08590 402 N**	○	85	50	100	3,93	3CT 90 402N	US 0613-H25	2,5	HXK6	HXK8
100	125	160	**A 10090 300**	●	110	60	100	6,25	3CT 90 300	US 0415-T15P	SDR T15P	HXK6	HXK8
100	125	160	**A 10090 402**	○	110	60	100	6,25	3CT 90 402	US 0513-T20P	SDR T20P	HXK6	HXK8
100	125	160	**A 10090 402 N**	○	110	60	100	6,25	3CT 90 402N	US 0613-H25	2,5	HXK6	HXK8
200	160	220	**A 20090 300**	●	145	60	100	8,33	3CT 90 300	US 0415-T15P	SDR T15P	HXK6	HXK8
200	160	220	**A 20090 402**	○	145	60	100	8,33	3CT 90 402	US 0513-T20P	SDR T20P	HXK6	HXK8
200	160	220	**A 20090 402 N**	○	145	60	100	8,33	3CT 90 402N	US 0613-H25	2,5	HXK6	HXK8

Sortiment: ● skladovaný, ○ neskladovaný / Sortiment: ● skladovaný, ○ neskladovaný
Aktuální sortiment je dán platným ceníkem. / Aktuálny sortiment je určený platným cenníkom.

A90-BB

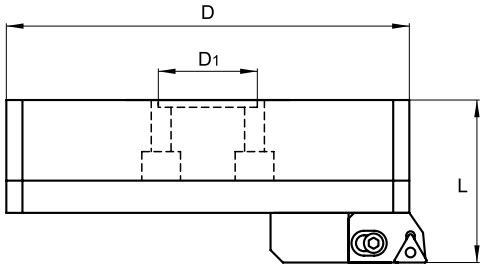

Všechny rozměry [mm]. / Všetky rozmery [mm].

Velikost	Rozsah použití		Označení	Sortiment	Rozměry [mm]			kg	Kazeta	Upínací šroub	Šroubovák	Nastavovací klíč	Zajišťovací klíč
	D_{min}	D_{max}			D	D1	L						
300	220	320	**A 30090 300**	○	202	60	90	8,75	3CT 90 300	US 0415-T15P	SDR T15P	HXK5	HXK4
300	220	320	**A 30090 402**	○	202	60	90	8,75	3CT 90 402	US 0513-T20P	SDR T20P	HXK5	HXK4
300	220	320	**A 30090 402 N**	○	202	60	90	8,75	3CT 90 402N	US 0613-H25	2,5	HXK5	HXK4
400	290	400	**A 40090 300**	○	272	60	90	12,20	3CT 90 300	US 0415-T15P	SDR T15P	HXK5	HXK4
400	290	400	**A 40090 402**	○	272	60	90	12,20	3CT 90 402	US 0513-T20P	SDR T20P	HXK5	HXK4
400	290	400	**A 40090 402 N**	○	272	60	90	12,20	3CT 90 402N	US 0613-H25	2,5	HXK5	HXK4
500	370	500	**A 50090 300**	○	352	60	90	16,31	3CT 90 300	US 0415-T15P	SDR T15P	HXK5	HXK4
500	370	500	**A 50090 402**	○	352	60	90	16,31	3CT 90 402	US 0513-T20P	SDR T20P	HXK5	HXK4
500	370	500	**A 50090 402 N**	○	352	60	90	16,31	3CT 90 402N	US 0613-H25	2,5	HXK5	HXK4

Sortiment: ● skladovaný, ○ neskladovaný / Sortiment: ● skladovaný, ○ neskladovaný
Aktuální sortiment je dán platným ceníkem. / Aktuálny sortiment je určený platným cenníkom.

MIKRO HLAVA / MIKRO HEAD

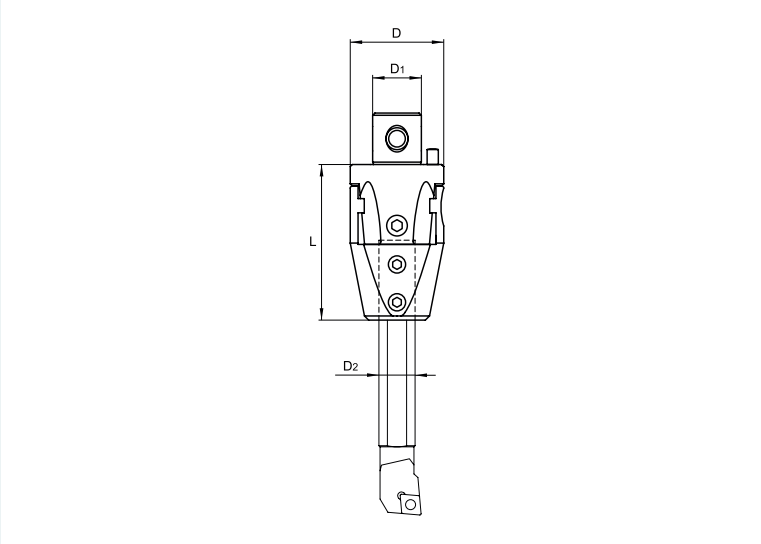

Všechny rozměry [mm]. / Všetky rozmery [mm].

Velikost / Veľkosť	Rozsah použití / Rozsah použitia		Označení / Označenie	Sortiment	Rozměry [mm] / Rozmery [mm]				kg			Nastavovací klíč / Nastavovací kľúč	Zajišťovací klíč / Zaisťovací kľúč
	D_{min}	D_{max}			D	D_1	D_2	L					
27	8	20	**A 027 006**	●	27	15	6	50	0,21			HXK2	HXK4
27	10	21	**A 027 008**	●	27	15	8	50	0,2			HXK2	HXK4
32	10	21	**A 032 008**	●	32	20	8	58	0,33			HXK2,5	HXK4
32	13	25	**A 032 010**	●	32	20	10	58	0,33			HXK2,5	HXK4
42	13	29	**A 042 010**	●	42	24	10	70	0,66			HXK3	HXK5
42	16	34	**A 042 012**	●	42	24	12	70	0,66			HXK3	HXK5
42	20	38	**A 042 016**	●	42	24	16	70	0,63			HXK3	HXK5

PRAMET

Sortiment: ● skladovaný, ○ neskladovaný / Sortiment: ● skladovaný, ○ neskladovaný
Aktuální sortiment je dán platným ceníkem. / Aktuálny sortiment je určený platným cenníkom.

TYČE / BARS

VYVRTÁVACÍ TYČE
VYVŔTAVACIE TYČE

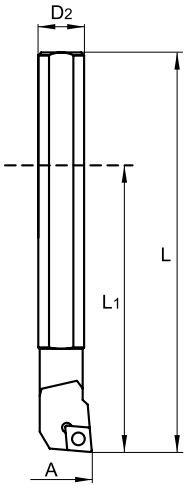

Všechny rozměry [mm]. / Všetky rozmery [mm].

Označení Označenie	Sortiment	Rozměry [mm] Rozmery [mm]				kg	Destička Doštička	Upínací šroub Upínacia skrutka	Šroubovák Skrutkovač
		D_2	A	L	L_1				
S06E SELPR 05-B	○	6	8	70	46		EP.. 0502..	US 0205-T07P	SDR T07P
S08F SCLCR 06-B	●	8	10	80	50		CC.. 0602..	US 0205-T08P	SDR T08P
S10G SCLCR 06-B	●	10	13	90	54		CC.. 0602..	US 0206-T08P	SDR T08P
S12H SCLCR 06-B	●	12	16	100	64		CC.. 0602..	US 0206-T08P	SDR T08P
S16J SCLCR 09-B	●	16	20	110	74		CC.. 09T3..	US 0408-T15P	SDR T15P
S16J STFCR 09-B	●	16	20	110	74		TC.. 0902..	US 0206-T07P	SDR T07P
S16J STFCR 16-B	●	16	20	110	74		TC.. 16T3..	US 0408-T15P	SDR T15P
KARBIDOVÉ TYČE									
C08G SCLCR 06	○	8	10	90	60		CC.. 0602..	US 0205-T08P	SDR T08P
C10J SCLCR 06	○	10	13	110	74		CC.. 0602..	US 0206-T08P	SDR T08P
C12K SCLCR 06	○	12	16	125	89		CC.. 0602..	US 0206-T08P	SDR T08P
C16L SCLCR 09	○	16	20	140	104		CC.. 09T3..	US 0408-T15P	SDR T15P

PRAMET

Sortiment: ● skladovaný, ○ neskladovaný / Sortiment: ● skladovaný, ○ neskladovaný
Aktuální sortiment je dán platným ceníkem. / Aktuálny sortiment je určený platným cenníkom.

TYČE PRO A 042 / TYČE PRE A 042

VYVRTÁVACÍ TYČE PRO A 042
VYVRTÁVACIE TYČE PRE A 042

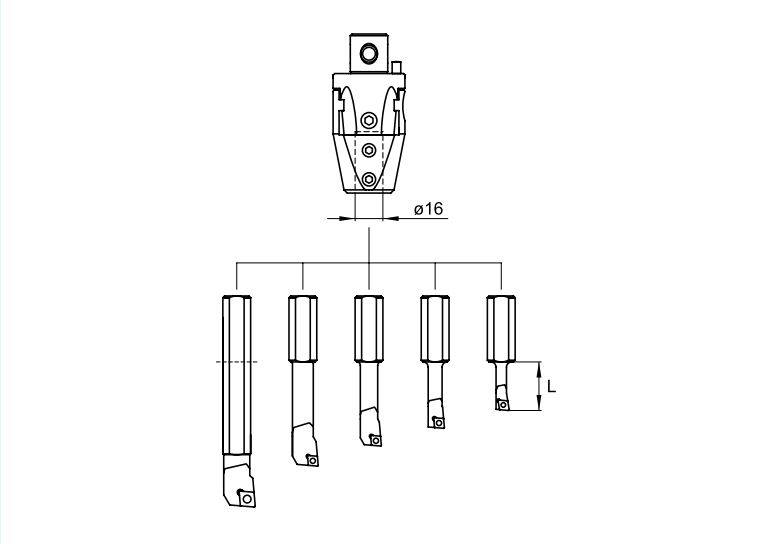

Všechny rozměry [mm]. / Všetky rozmery [mm].

Rozsah použití Rozsah použitia		Označení Označenie	Sortiment	Rozměry [mm] Rozmery [mm]				kg	Destička Doštička	Upínací šroub Upínacia skrutka	Šroubovák Skrutkovač
D_{min}	D_{max}			L							
8	26	**S06/16 SELPR 05**	○	25					EP.. 0502..	US 0205-T07P	SDR T07P
10	28	**S08/16 SCLCR 06**	●	35					CC.. 0602..	US 0205-T08P	SDR T08P
13	31	**S10/16 SCLCR 06**	●	45					CC.. 0602..	US 0206-T08P	SDR T08P
16	34	**S12/16 SCLCR 06**	●	57					CC.. 0602..	US 0206-T08P	SDR T08P
20	38	**S16/16 SCLCR 09**	●	73					CC.. 09T3..	US 0408-T15P	SDR T15P
8	26	**S06/16 STFCR 06**	○	25					TC.. 06T1..	US 0405-T06P	SDR T06P
10	28	**S08/16 STFCR 06**	○	35					TC..06T1..	US 0405-T06P	SDR T06P
13	31	**S10/16 STFCR 09**	○	45					TC.. 0902..	US 0206-T07P	SDR T07P
16	34	**S12/16 STFCR 09**	○	57					TC.. 0902..	US 0206-T07P	SDR T07P
20	38	**S16/16 STFCR 09**	○	73					TC.. 0902..	US 0206-T07P	SDR T07P
20	38	**S16/16 STFCR 16**	○	73					TC.. 16T3..	US 0408-T15P	SDR T15P

PRAMET

Sortiment: ● skladovaný, ○ neskladovaný / Sortiment: ● skladovaný, ○ neskladovaný
Aktuální sortiment je dán platným ceníkem. / Aktuálny sortiment je určený platným cenníkom.

KAZETY

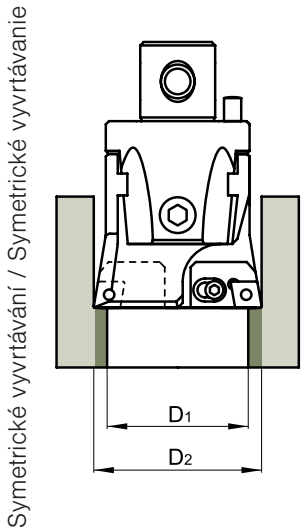

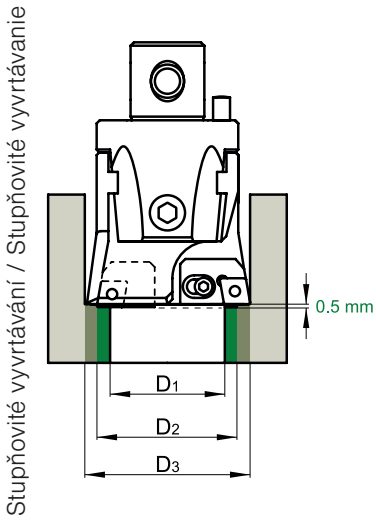

Všechny rozměry [mm]. / Všetky rozmery [mm].

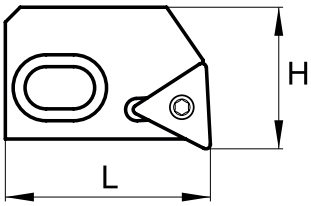

Typ GR 300

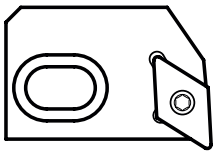

Typ GR 400

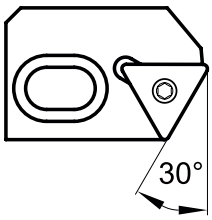

Typ 30 300

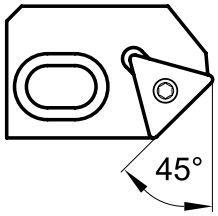

Typ 45 300

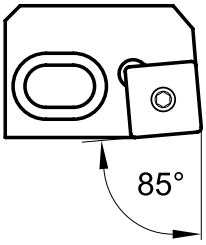

Typ 85 502

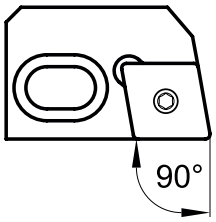

Typ 90 300

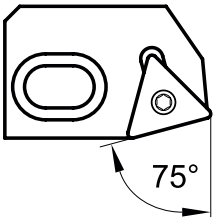

Typ 75 300

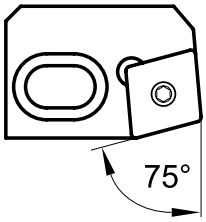

Typ 75 402

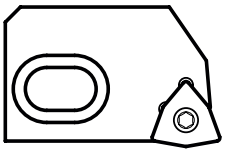

Typ W06 W08

Sortiment: ● skladovaný, ○ neskladovaný / Sortiment: ● skladovaný, ○ neskladovaný
Aktuální sortiment je dán platným ceníkem. / Aktuálny sortiment je určený platným cenníkom.

KAZETY

Rozměry Rozmery [mm] H	Rozměry Rozmery [mm] L	Označení Označenie	Sortiment	kg	Destička Doštička	Upínací šroub kazety Upínacia skrutka kazety	Upínací šroub destičky Upínacia skrutka doštičky	Zajišťovací šroub Zaisťovacia skrutka	Šroubovák Skrutkovač	Nastavovací klíč Nastavovací kľúč	Zajišťovací klíč Zaisťovací kľúč
22,5	35	**2CT 75 300**	●	0,05	TC.. 16T3..	US 0616	US 0408-T15P	US 0430	SDR T15P	HXK2	HXK5
22,5	35	**2CT 75 402**	●	0,05	CC.. 1204..	US 0616	US 0509-T20P	US 0430	SDR T20P	HXK2	HXK5
22,5	35	**2CT 75 402 N**	●	0,07	CN.. 1204.. R	US 0616	US 0613-H25	US 0430	2,5	HXK2	HXK5
22,5	35	**2CT 90 300**	●	0,05	TC.. 16T3..	US 0616	US 0408-T15P	US 0430	SDR T15P	HXK2	HXK5
22,5	35	**2CT 90 402**	●	0,05	CC.. 1204..	US 0616	US 0509-T20P	US 0430	SDR T20P	HXK2	HXK5
22,5	35	**2CT 90 402 N**	●	0,07	CN.. 1204.. L	US 0616	US 0613-H25	US 0430	2,5	HXK2	HXK5
28	39	**3CT 75 300**	●	0,1	TC.. 16T3..	US 0625	US 0415-T15P	US 0635	SDR T15P	HXK3	HXK5
28	39	**3CT 75 402**	●	0,1	CC.. 1204..	US 0625	US 0513-T20P	US 0635	SDR T20P	HXK3	HXK5
28	39	**3CT 75 402 N**	●	0,12	CN.. 1204.. R	US 0625	US 0613-H25	US 0635	2,5	HXK3	HXK5
28	39	**3CT 90 300**	●	0,1	TC.. 16T3..	US 0625	US 0415-T15P	US 0635	SDR T15P	HXK3	HXK5
28	39	**3CT 90 402**	●	0,1	CC.. 1204..	US 0625	US 0513-T20P	US 0635	SDR T20P	HXK3	HXK5
28	39	**3CT 90 402 N**	●	0,12	CN.. 1204.. L	US 0625	US 0613-H25	US 0635	2,5	HXK3	HXK5
25	36	**2CT GR 300**	○	0,05	TC.. 16T3..	US 0616	US 0408-T15P	US 0430	SDR T15P	HXK2	HXK5
25	36	**2CT GR 411**	○	0,05	DC.. 11T3..	US 0616	US 0408-T15P	US 0430	SDR T15P	HXK2	HXK5
22,5	35	**2CT 30 300**	○	0,05	TC.. 16T3..	US 0616	US 0408-T15P	US 0430	SDR T15P	HXK2	HXK5
22,5	35	**2CT 45 300**	○	0,05	TC.. 16T3..	US 0616	US 0408-T15P	US 0430	SDR T15P	HXK2	HXK5
22,5	35	**2CT 85 502**	○	0,05	SC.. 1204..	US 0616	US 0509-T20P	US 0430	SDR T20P	HXK2	HXK5
23,5	35	**2CT 90 W06**	○	0,05	WC.. 06T3	US 0616	US 0308-T09P	US 0430	SDR T09P	HXK2	HXK5
24	33	**2CT 90 W06 S**	○	0,05	WC.. 06T3	US 0616	US 0308-T09P	US 0430	SDR T09P	HXK2	HXK5
23	33	**2CT 90 300 S**	○	0,05	TC.. 16T3..	US 0616	US 0408-T15P	US 0430	SDR T15P	HXK2	HXK5
23	33	**2CT 90 402 S**	○	0,05	CC.. 1204..	US 0616	US 0509-T20P	US 0430	SDR T20P	HXK2	HXK5
23	33	**2CT 90 402 N S**	○	0,07	CN.. 1204.. L	US 0616	US 0613-H25	US 0430	2,5	HXK2	HXK5
30	40	**3CT GR 300**	○	0,10	TC.. 16T3..	US 0625	US 0415-T15P	US 0635	SDR T15P	HXK3	HXK5
30	40	**3CT GR 411**	○	0,10	DC.. 11T3..	US 0625	US 0415-T15P	US 0635	SDR T15P	HXK3	HXK5
28	39	**3CT 30 300**	○	0,10	TC.. 16T3..	US 0625	US 0415-T15P	US 0635	SDR T15P	HXK3	HXK5
28	39	**3CT 45 300**	○	0,10	TC.. 16T3..	US 0625	US 0415-T15P	US 0635	SDR T15P	HXK3	HXK5
28	39	**3CT 85 502**	○	0,10	SC.. 1204..	US 0625	US 0513-T20P	US 0635	SDR T20P	HXK3	HXK5
29	39	**3CT 90 W08**	○	0,10	WC..0804..	US 0625	US 0409-T15P	US 0635	SDR T15P	HXK3	HXK5
29,5	37	**3CT 90 W08 S**	○	0,10	WC..0804..	US 0625	US 0409-T15P	US 0635	SDR T15P	HXK3	HXK5
28,5	37	**3CT 90 300 S**	○	0,10	TC.. 16T3..	US 0625	US 0415-T15P	US 0635	SDR T15P	HXK3	HXK5
28,5	37	**3CT 90 402 S**	○	0,10	CC.. 1204..	US 0625	US 0513-T20P	US 0635	SDR T20P	HXK3	HXK5
28,5	37	**3CT 90 402 N S**	○	0,12	CN.. 1204.. L	US 0625	US 0613-H25	US 0635	2,5	HXK3	HXK5

Sortiment: ● skladovaný, ○ neskladovaný / Sortiment: ● skladovaný, ○ neskladovaný
Aktuální sortiment je dán platným ceníkem. / Aktuálny sortiment je určený platným cenníkom.

SRÁŽEČ HRAN / ZRÁŽAČ HRÁN

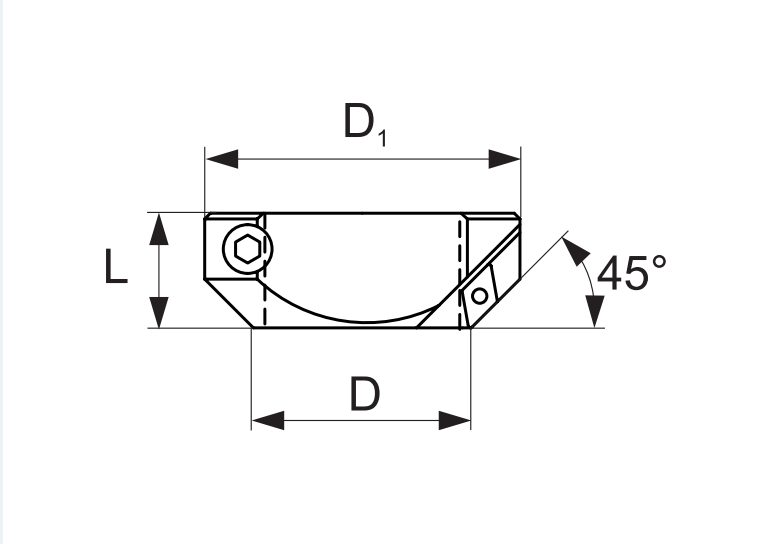

Všechny rozměry [mm]. / Všetky rozmery [mm].

Velikost / Veľkosť	Označení Označenie	Sortiment	Rozměry [mm] Rozmery [mm]				kg	Destička Doštička	Upínací šroub Upínacia skrutka	Šroubovák Skrutkovač	⬡ Zajišťovací klíč Zaisťovací kľúč
			D	D_1	L						
22	**CH 022**	○	22	43	24		0,14	DC.. 11T3..	US 0408-T15P	SDR T15P	HXK4
27	**CH 027**	○	27	48	24		0,16	DC.. 11T3..	US 0408-T15P	SDR T15P	HXK4
32	**CH 032**	○	32	62	30		0,30	DC.. 11T3..	US 0408-T15P	SDR T15P	HXK5
42	**CH 042**	○	42	72	30		0,40	DC.. 11T3..	US 0408-T15P	SDR T15P	HXK5
54	**CH 054**	○	54	94	40		0,91	DC.. 1504..	US 0513-T20P	SDR T20P	HXK6
68	**CH 068**	○	68	110	40		1,23	DC.. 1504..	US 0513-T20P	SDR T20P	HXK8
85	**CH 085**	○	85	145	55		2,70	DC.. 1504..	US 0513-T20P	SDR T20P	HXK10
100	**CH 100**	○	100	170	60		4,14	DC.. 1504..	US 0513-T20P	SDR T20P	HXK14
200	**CH 200**	○	200	200	60		5,80	DC.. 1504..	US 0513-T20P	SDR T20P	HXK14

Sortiment: ● skladovaný, ○ neskladovaný / Sortiment: ● skladovaný, ○ neskladovaný
Aktuální sortiment je dán platným ceníkem. / Aktuálny sortiment je určený platným cenníkom.

VYMĚNITELNÉ BŘITOVÉ DESTIČKY
VYMENITEĽNÉ REZNÉ DOŠTIČKY

CCGT

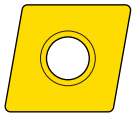

92

CCGW CBN

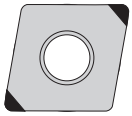

93

CCMT

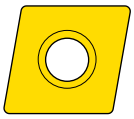

94 - 95

CNGA CBN

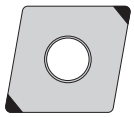

96

CNMG

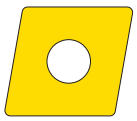

97

DCGT

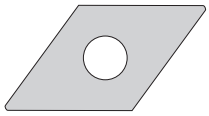

98

DCGW CBN

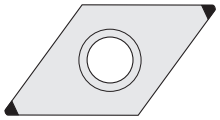

98

DCMT

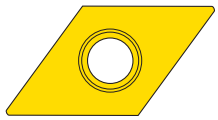

99

DCMW PCD

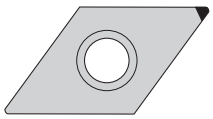

100

EPMT

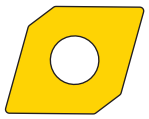

100

SCGT

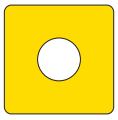

101

SCMT

102

TCMT

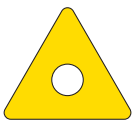

103

WCGT

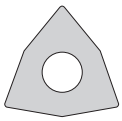

104

WCMT

105

CCGT

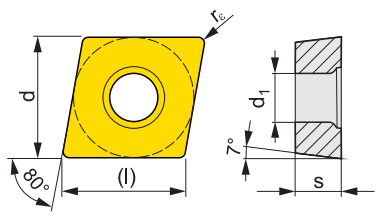

Rozměry Rozmery	(l)	d	d_1	s		
0602	6,4	6,350	2,80	2,38		
0803	8,1	7,940	3,40	3,18		
09T3	9,7	9,525	4,40	3,97		
1204	12,9	12,700	5,50	4,76		

Všechny rozměry [mm]. / Všetky rozmery [mm].

Geometrie Utvárač	ISO	Materiály															Rádius
		T0315	T8310	T8330	HF7												r_ε
	CCGT 060202F-AL	■			●												0,2
	CCGT 060204F-AL	■			●												0,4
	CCGT 080302E-AL		■														0,2
	CCGT 080302F-AL	■															0,2
	CCGT 080304E-AL		■														0,4
	CCGT 080304F-AL	■			■												0,4
	CCGT 09T302F-AL	■			●												0,2
	CCGT 09T304F-AL	■			●												0,4
	CCGT 09T308F-AL	■			●												0,8
	CCGT 120404F-AL	■			●												0,4
	CCGT 120408F-AL	■			●												0,8
	CCGT 060202ER-SI			●													0,2
	CCGT 060204ER-SI			●													0,4
	CCGT 09T304ER-SI			●													0,4
	CCGT 120408ER-SI			●													0,8
	CCGT 060202EL-SI			●													0,2
	CCGT 060204EL-SI			●													0,4
	CCGT 09T304EL-SI			●													0,4
	CCGT 120408EL-SI			●													0,8

Sortiment: ● skladovaný /○ neskladovaný, ■ skladovaný od 1.4.2014 / □ neskladovaný od 1.4.2014
Aktuální sortiment je dán platným ceníkem. / Aktuálny sortiment je určený platným cenníkom.

CCGW CBN

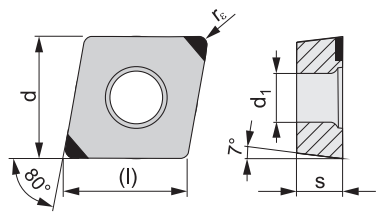

Rozměry Rozmery	(l)	d	d_1	s		
0602	6,5	6,350	2,90	2,38		
09T3	9,7	9,525	4,50	3,97		

Všechny rozměry [mm]. / Všetky rozmery [mm].

Geometrie Utvárač	ISO	Materiály															Rádius
		TB310															r_ε
	CCGW 060204E-L1-B	●															0,4
	CCGW 060204S01020-L1-B	●															0,4
	CCGW 09T304E-L1-B	●															0,4
	CCGW 09T304S01020-L1-B	●															0,4
	CCGW 09T304S01020-L1-WZ-B	●															0,4

CCMT

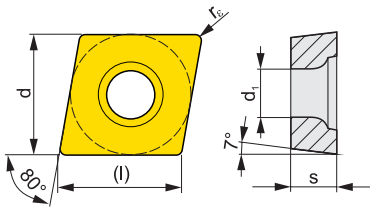

Rozměry Rozmery	(l)	d	d_1	s		
0602	6,4	6,350	2,90	2,38		
0803	8,1	7,940	3,40	3,18		
09T3	9,7	9,525	4,50	3,97		
1204	12,9	12,700	5,60	4,76		
120R						

Všechny rozměry [mm]. / Všetky rozmery [mm].

Geometrie Utvárač	ISO	Materiály																Rádius
		T5305	T5315	T7335	T9310	T9315	T9325	T9335	6630	T8315	T8330	TT010	TT310					r_ε
	CCMT 060202E-FF									●	●							0,2
	CCMT 060204E-FF									●	●							0,4
	CCMT 09T304E-FF									●	●							0,4
	CCMT 080302E-FF2						■					■						0,2
	CCMT 080304E-FF2						■					■						0,4
	CCMT 060202E-FM			●			●			●	●							0,2
	CCMT 060204E-FM			●		●	●			●	●							0,4
	CCMT 060208E-FM					●	●				●							0,8
	CCMT 09T302E-FM			●			●			●	●							0,2
	CCMT 09T304E-FM			●		●	●			●	●							0,4
	CCMT 09T308E-FM			●		●	●			●	●							0,8
	CCMT 120404E-FM			●		●	●			●	●							0,4
	CCMT 120408E-FM			●		●	●			●	●							0,8
	CCMT 120412E-FM					●	●				●							1,2
	CCMT 080304E-FM2						■	■										0,4
	CCMT 080308E-FM2						■	■										0,8
	CCMT 080304E-NF2		■	■		■	■											0,4
	CCMT 080308E-NF2		■	■			■											0,8
	CCMT 09T304E-RM	■	■	●		●	●				●							0,4
	CCMT 09T308E-RM	■	■	●		●	●				●							0,8
	CCMT 120408E-RM	■	■	●		●	●				●							0,8
	CCMT 120412E-RM					●	●				●							1,2
	CCMT 060202E-UR			●			●			●	●		●					0,2
	CCMT 060204E-UR		■	●		●	●			●	●		●					0,4
	CCMT 060204W-UR												●					0,4
	CCMT 060208E-UR		■			●	●				●							0,8
	CCMT 09T302E-UR												●					0,2

Sortiment: ● skladovaný /○ neskladovaný, ■ skladovaný od 1.4.2014 / □ neskladovaný od 1.4.2014
Aktuální sortiment je dán platným ceníkem. / Aktuálny sortiment je určený platným cenníkom.

Geometrie Utvárač	ISO	Materiály																Rádius
		T5305	T5315	T7335	T9310	T9315	T9325	T9335	6630	T8315	T8330	TT010	TT310					r_ε
	CCMT 09T304E-UR		■	●	●	●	●			●	●		●					0,4
	CCMT 09T308E-UR		■	●	●	●	●			●	●		●					0,8
	CCMT 09T308W-UR												●					0,8
	CCMT 120404E-UR		■			●	●				●							0,4
	CCMT 120408E-UR		■	●		●	●				●							0,8
	CCMT 120412E-UR		■			●	●				●							1,2
	CCMT 060202E-RF			■														0,2
	CCMT 060204E-RF		■	■					■									0,4
	CCMT 09T304E-RF			■					■									0,4
	CCMT 09T308E-RF		■	■					■									0,8
	CCMT 120408E-RF		■	■					■									0,8

Sortiment: ● skladovaný / ○ neskladovaný, ■ skladovaný od 1.4.2014 / □ neskladovaný od 1.4.2014
Aktuální sortiment je dán platným ceníkem. / Aktuálny sortiment je určený platným cenníkom.

CNGA CBN

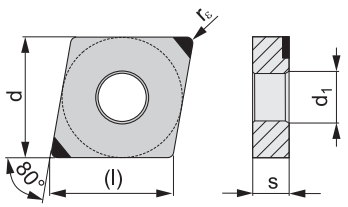

Rozměry Rozmery	(l)	d	d_1	s		
1204	12,9	12,700	5,16	4,76		

Všechny rozměry [mm]. / Všetky rozmery [mm].

Geometrie Utvárač	ISO	Materiály															Rádius
		TB310															r_ε
	CNGA 120404S01020-L1-B	●															0,40
	CNGA 120408S01020-L1-B	●															0,80

Sortiment: ● skladovaný / ○ neskladovaný, ■ skladovaný od 1.4.2014 / □ neskladovaný od 1.4.2014
Aktuální sortiment je dán platným ceníkem. / Aktuálny sortiment je určený platným cenníkom.

CNMG

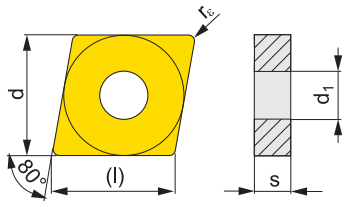

Rozměry Rozmery	(l)	d	d_1	s		
1204	12,9	12,700	5,16	4,76		

Všechny rozměry [mm]. / Všetky rozmery [mm].

Geometrie Utvárač	ISO	Materiály																Rádius
		T5305	T5315	T7335	T9310	T9315	T9325	T9335	6630	6640	T8315	T8330	TT310					r_ε
	CNMG 120404E-FF										●							0,4
	CNMG 120408E-FF										●							0,8
	CNMG 120404E-FM			●	●	●	●				●	●	■					0,4
	CNMG 120408E-FM			●	●	●	●				●	●	■					0,8
	CNMG 120412E-FM					●	●											1,2
	CNMG 120404E-M		■		●	●	●	●										0,4
	CNMG 120408E-M	■	■		●	●	●	●	●	●		●						0,8
	CNMG 120412E-M	■	■		●	●	●	●	●									1,2
	CNMG 120416E-M	■					●	●										1,6
	CNMG 120408E-RM	■	■		●	●	●	●			●	●						0,8
	CNMG 120412E-RM	■	■		●	●	●	●			●	●						1,2
	CNMG 120416E-RM	■	■		●	●	●	●				●						1,6
	CNMG 120408W-F		■			●	●											0,8
	CNMG 120408W-M		■			●	●											0,8
	CNMG 120412W-M		■			●	●											1,2
	CNMG 120404ER-SI			●			●		●			●						0,4
	CNMG 120408ER-SI			●			●		●			●						0,8
	CNMG 120404EL-SI			●			●					●						0,4
	CNMG 120408EL-SI			●			●					●						0,8

Sortiment: ● skladovaný /○ neskladovaný, ■ skladovaný od 1.4.2014 / □ neskladovaný od 1.4.2014
Aktuální sortiment je dán platným ceníkem. / Aktuálny sortiment je určený platným cenníkom.

DCGT

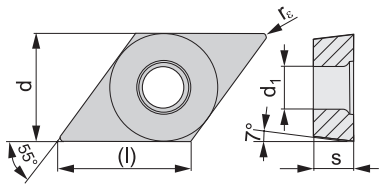

Rozměry Rozmery	(l)	d	d_1	s		
11T3	11,6	9,525	4,40	3,97		

Všechny rozměry [mm]. / Všetky rozmery [mm].

Geometrie Utvárač	ISO	Materiály															Rádius
		T0315	HF7														r_ε
	DCGT 11T302F-AL	■	●														0,2
	DCGT 11T304F-AL	■	●														0,4
	DCGT 11T308F-AL	■	●														0,8

DCGW CBN

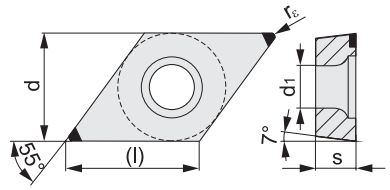

Rozměry Rozmery	(l)	d	d_1	s		
11T3	11,6	9,525	4,50	3,97		

Všechny rozměry [mm]. / Všetky rozmery [mm].

Geometrie Utvárač	ISO	Materiály															Rádius
		TB310															r_ε
	DCGW 11T304S01020-L1-B	●															0,40
	DCGW 11T308S01020-L1-B	●															0,80

Sortiment: ● skladovaný / ○ neskladovaný, ■ skladovaný od 1.4.2014 / □ neskladovaný od 1.4.2014
Aktuální sortiment je dán platným ceníkem. / Aktuálny sortiment je určený platným cenníkom.

DCMT

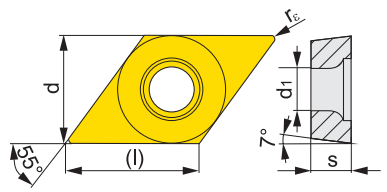

Rozměry Rozmery	(l)	d	d_1	s		
11T3	11,6	9,525	4,50	3,97		
1504	15,5	12,700	5,60	4,76		

Všechny rozměry [mm]. / Všetky rozmery [mm].

Geometrie Utvárač	ISO	Materiály																Rádius
		T5305	T5315	T7335	T9315	T9325	6630	T8315	T8330	TT310								r_ε
	DCMT 11T302E-FF							●	●									0,2
	DCMT 11T304E-FF							●	●									0,4
	DCMT 11T308E-FF							●	●									0,8
	DCMT 11T302E-FM					●		●	●									0,2
	DCMT 11T304E-FM			●	●	●		●	●									0,4
	DCMT 11T308E-FM			●	●	●		●	●									0,8
	DCMT 11T312E-FM				●	●			●									1,2
	DCMT 11T304E-RM	■	■	●	●	●			●									0,4
	DCMT 11T308E-RM	■	■	●	●	●			●									0,8
	DCMT 11T312E-RM			●	●	●			●									1,2
	DCMT 150408E-RM					●			●									0,8
	DCMT 11T302E-UR					●			●	●								0,2
	DCMT 11T304E-UR		■	●	●	●		●	●	●								0,4
	DCMT 11T308E-UR		■	●	●	●		●	●	●								0,8
	DCMT 11T312E-UR				●	●												1,2
	DCMT 11T304E-RF		■	■			■											0,4
	DCMT 11T308E-RF		■	■			■											0,8

Sortiment: ● skladovaný /○ neskladovaný, ■ skladovaný od 1.4.2014 / □ neskladovaný od 1.4.2014
Aktuální sortiment je dán platným ceníkem. / Aktuálny sortiment je určený platným cenníkom.

DCMW PCD

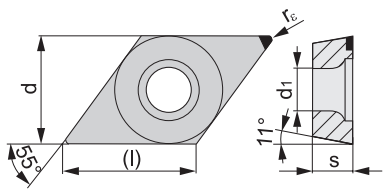

Rozměry Rozmery	(l)	d	d_1	s		
11T3	11,6	9,525	4,40	3,97		

Všechny rozměry [mm]. / Všetky rozmery [mm].

Geometrie Utvárač	ISO	Materiály															Rádius
		PD1															r_ε
	DCMW 11T304FN	●															0,40
	DCMW 11T308FN	○															0,80

EPMT

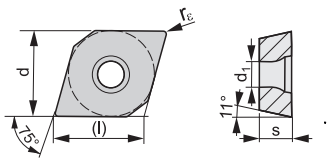

Rozměry Rozmery	(l)	d	d_1	s		
0502	5,7	5,560	2,50	2,38		

Všechny rozměry [mm]. / Všetky rozmery [mm].

Geometrie Utvárač	ISO	Materiály															Rádius
		T7335	**T9325**	**TT010**													r_ε
	EPMT 050202E-NF2	■	■	■													0,20

Sortiment: ● skladovaný / ○ neskladovaný, ■ skladovaný od 1.4.2014 / □ neskladovaný od 1.4.2014
Aktuální sortiment je dán platným ceníkem. / Aktuálny sortiment je určený platným cenníkom.

SCGT

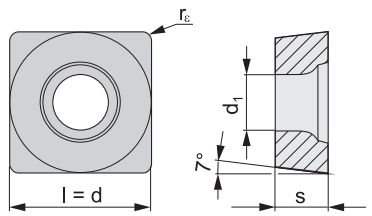

Rozměry Rozmery	l	d	d_1	s		
1204	12,700	12,700	5,50	4,76		

Všechny rozměry [mm]. / Všetky rozmery [mm].

Geometrie Utvárač	ISO	Materiály															Rádius
		T0315	HF7														r_ε
	SCGT 120408F-AL	■	●														0,80

SCMT

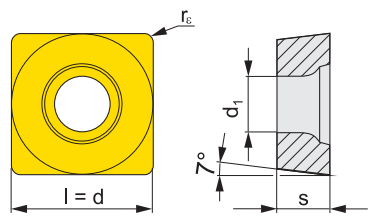

Rozměry Rozmery	l	d	d_1	s		
09T3	9,525	9,525	4,50	3,97		
1204	12,700	12,700	5,60	4,76		

Všechny rozměry [mm]. / Všetky rozmery [mm].

Geometrie Utvárač	ISO	Materiály																Rádius
		T5305	T5315	T7335	T9315	T9325	6630	T8315	T8330	TT310								r_ε
	SCMT 09T304E-FM			●	●	●		●	●									0,4
	SCMT 09T308E-FM			●	●	●		●	●									0,8
	SCMT 120404E-FM				●	●		●	●									0,4
	SCMT 120408E-FM			●	●	●		●	●									0,8
	SCMT 120412E-FM				●	●			●									1,2
	SCMT 09T308E-RM	■	■	●	●	●			●									0,8
	SCMT 120408E-RM	■	■	●	●	●			●									0,8
	SCMT 09T304E-UR				●	●			●									0,4
	SCMT 09T308E-UR		■		●	●			●	●								0,8
	SCMT 120408E-UR		■		●	●			●									0,8
	SCMT 120412E-UR					●			●									1,2
	SCMT 09T308E-RF		■	■			■											0,8
	SCMT 120408E-RF		■	■			■											0,8

Sortiment: ● skladovaný / ○ neskladovaný, ■ skladovaný od 1.4.2014 / □ neskladovaný od 1.4.2014
Aktuální sortiment je dán platným ceníkem. / Aktuálny sortiment je určený platným cenníkom.

TCMT

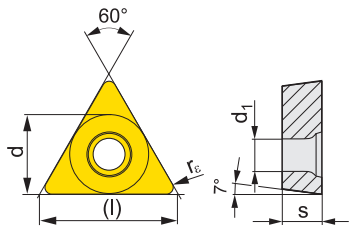

Rozměry Rozmery	(l)	d	d_1	s		
06T1	6,9	3,970	2,20	1,98		
0902	9,5	5,560	2,50	2,38		
16T3	16,5	9,525	4,50	3,97		

Všechny rozměry [mm]. / Všetky rozmery [mm].

Geometrie Utvárač	ISO	Materiály																Rádius
		T5305	T5315	T7335	T9315	T9325	6630	T8315	T8330	TT310								r_ε
	TCMT 06T102E-FF2				■													0,2
	TCMT 06T104E-FF2					■												0,4
	TCMT 090204E-FF2		■			■												0,4
	TCMT 16T304E-FM			●	●	●		●	●									0,4
	TCMT 16T308E-FM			●	●	●		●	●									0,8
	TCMT 16T308E-RM	■	■	●	●	●			●									0,8
	TCMT 16T312E-RM	■	■		●	●			●									1,2
	TCMT 16T304E-UR				●	●			●	●								0,4
	TCMT 16T308E-UR		■		●	●			●									0,8
	TCMT 16T308E-RF						■											0,8

Sortiment: ● skladovaný /○ neskladovaný, ■ skladovaný od 1.4.2014 / □ neskladovaný od 1.4.2014
Aktuální sortiment je dán platným ceníkem. / Aktuálny sortiment je určený platným cenníkom.

WCGT

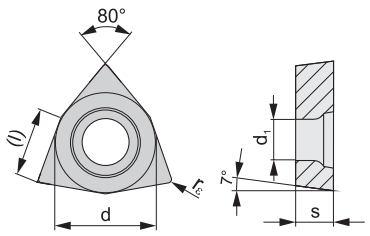

Rozměry Rozmery	(l)	d	d_1	s		
06T3	6,5	9,525	4,40	3,97		
0804	8,7	12,700	5,50	4,76		

Všechny rozměry [mm]. / Všetky rozmery [mm].

Geometrie Utvárač	ISO	Materiály															Rádius
		T0315	HF7														r_ε
	WCGT 06T302F-AL	□	●														0,2
	WCGT 06T304F-AL	□	●														0,4
	WCGT 06T308F-AL	□	●														0,8
	WCGT 080412F-AL	□	●														1,2

WCMT

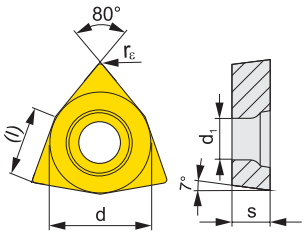

Rozměry Rozmery	(l)	d	d_1	s		
06T3	6,5	9,525	4,50	3,97		
0804	8,7	12,700	5,60	4,76		

Všechny rozměry [mm]. / Všetky rozmery [mm].

Geometrie Utvárač	ISO	Materiály															Rádius
		T7335	T9315	T9325	T8315	T8330											r_e
	WCMT 06T304E-FM	●	●	●	●	●											0,4
	WCMT 06T308E-FM	●	●	●	●	●											0,8
	WCMT 080404E-FM	●	●	●	●	●											0,4
	WCMT 080408E-FM	●	●	●	●	●											0,8
	WCMT 080412E-FM		●	●		●											1,2
	WCMT 06T308E-UR		●	●													0,8
	WCMT 06T308E-RF	■															0,8
	WCMT 080412E-RF	■															1,2

PRAMET

Sortiment: ● skladovaný / ○ neskladovaný, ■ skladovaný od 1.4.2014 / □ neskladovaný od 1.4.2014
Aktuální sortiment je dán platným ceníkem. / Aktuálny sortiment je určený platným cenníkom.

VYMĚNITELNÉ BŘITOVÉ DESTIČKY
VYMENITEĽNÉ REZNÉ DOŠTIČKY

Tvar	Značení lůžka Označenie lôžka	ISO kód
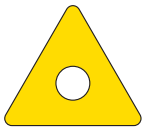	300 306 309	TC.. 16T3.. TC.. 06T1.. TC.. 09T2..
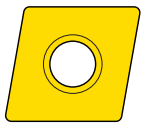	400 401 402 409	CC.. 0602.. CC.. 0803.. CC.. 1204.. CC.. 09T3..
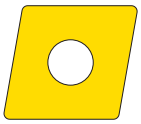	402N	CN.. 1204..
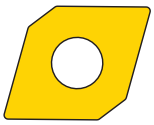	405	EP.. 0502..
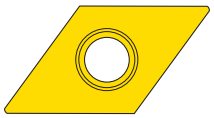	415	DC.. 1504..
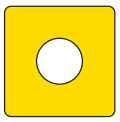	502 509	SC.. 1204.. SC.. 09T3..
	W06 W08	WC.. 06T3.. WC.. 0804..

DIN 69871

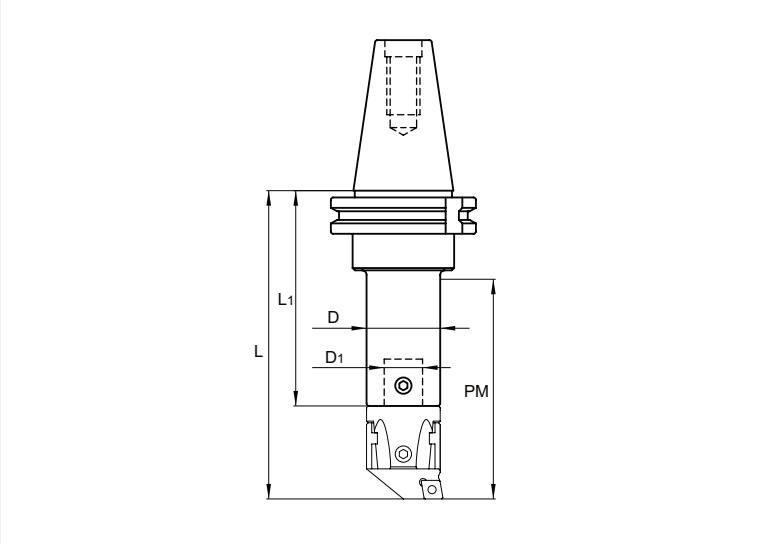

Všechny rozměry [mm]. / Všetky rozmery [mm].

Kužel Kužeľ	Velikost Veľkosť	Označení Označenie	Sortiment	Rozměry [mm] Rozmery [mm]					kg			Upínací šroub Upínacia skrutka
				D	D_1	L	L_1	PM				
30	22	**AS 330 022 100**	○	22	12	138	104	100	0,70			US 0608
30	27	**AS 330 027 055**	○	27	15	90	48	55	0,56			US 0609
30	27	**AS 330 027 100**	○	27	15	138	96	100	0,74			US 0609
30	32	**AS 330 032 060**	○	32	20	96	51	60	0,58			US 0810
30	32	**AS 330 032 100**	○	32	20	138	93	100	0,80			US 0810
40	22	**AS 340 022 080**	○	22	12	118	84	80	1,23			US 0608
40	22	**AS 340 022 100**	●	22	12	138	104	100	1,30			US 0608
40	27	**AS 340 027 055**	○	27	15	90	48	55	1,13			US 0609
40	27	**AS 340 027 100**	●	27	15	138	96	100	1,35			US 0609
40	27	**AS 340 027 130**	●	27	15	168	126	130	1,49			US 0609
40	32	**AS 340 032 060**	○	32	20	96	51	60	1,14			US 0810
40	32	**AS 340 032 100**	●	32	20	138	93	100	1,40			US 0810
40	32	**AS 340 032 130**	●	32	20	168	123	130	1,59			US 0810
40	42	**AS 340 042 075**	●	42	24	112	56	75	1,20			US 1014
40	42	**AS 340 042 160**	●	42	24	182	126	160	1,98			US 1014
40	42	**AS 340 042 200**	○	42	24	222	166	200	2,46			US 1014
40	54	**AS 340 054 120**	○	54	28	142	76	120	1,63			US 1219
40	54	**AS 340 054 160**	●	54	28	182	116	160	2,36			US 1219
40	54	**AS 340 054 200**	○	54	28	222	156	200	3,11			US 1219
40	68	**AS 340 068 160**	○	68	36	183	97	160	2,48			US 1625
40	68	**AS 340 068 200**	○	68	36	223	137	200	3,63			US 1625
40	85	**AS 340 085 200**	○	85	50	224	124	200	4,24			US 1630
40	100	**AS 340 100 200**	○	100	60	224	124	200	5,16			US 2032
50	22	**AS 350 022 080**	○	22	12	118	84	80	3,45			US 0608
50	22	**AS 350 022 100**	●	22	12	138	104	100	3,50			US 0608
50	27	**AS 350 027 055**	○	27	15	90	48	55	3,30			US 0609
50	27	**AS 350 027 100**	●	27	15	138	96	100	3,55			US 0609
50	27	**AS 350 027 130**	○	27	15	168	126	130	3,68			US 0609

Sortiment: ● skladovaný, ○ neskladovaný / Sortiment: ● skladovaný, ○ neskladovaný
Aktuální sortiment je dán platným ceníkem. / Aktuálny sortiment je určený platným cenníkom.

DIN 69871

Kužel Kužeľ	Velikost Veľkosť	Označení Označenie	Sortiment	Rozměry [mm] Rozmery [mm]					kg			Upínací šroub Upínacia skrutka
				D	D_1	L	L_1	PM				
50	32	**AS 350 032 060**	○	32	20	96	51	60	3,31			US 0810
50	32	**AS 350 032 130**	●	32	20	168	123	130	3,79			US 0810
50	32	**AS 350 032 160**	○	32	20	198	153	160	3,98			US 0810
50	42	**AS 350 042 075**	○	42	24	112	56	75	3,39			US 1014
50	42	**AS 350 042 160**	●	42	24	198	142	160	4,36			US 1014
50	42	**AS 350 042 200**	○	42	24	238	182	200	4,86			US 1014
50	54	**AS 350 054 090**	○	54	28	128	62	90	3,57			US 1219
50	54	**AS 350 054 160**	●	54	28	198	132	160	4,85			US 1219
50	54	**AS 350 054 200**	○	54	28	238	172	200	5,57			US 1219
50	68	**AS 350 068 115**	●	68	36	151	65	115	3,74			US 1625
50	68	**AS 350 068 200**	○	68	36	223	137	200	5,80			US 1625
50	68	**AS 350 068 260**	○	68	36	283	197	260	7,60			US 1625
50	85	**AS 350 085 200**	○	85	50	224	124	200	6,30			US 1630
50	85	**AS 350 085 260**	○	85	50	284	184	260	9,04			US 1630
50	85	**AS 350 085 320**	○	85	50	344	244	320	11,70			US 1630
50	100	**AS 350 100 190**	○	100	60	214	114	190	6,60			US 2032
50	100	**AS 350 100 260**	○	100	60	284	184	260	11,00			US 2032
50	100	**AS 350 100 320**	○	100	60	344	244	320	14,66			US 2032
50	100	**AS 550 160**	○	100	60	160	70	125	5,65			M12x40

Sortiment: ● skladovaný, ○ neskladovaný / Sortiment: ● skladovaný, ○ neskladovaný
Aktuální sortiment je dán platným ceníkem. / Aktuálny sortiment je určený platným cenníkom.

MAS BT

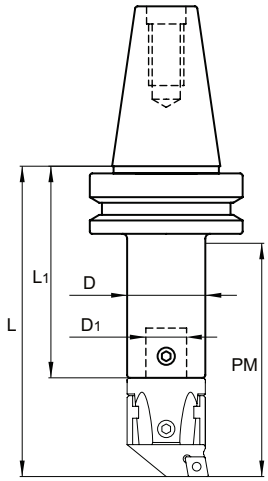

Všechny rozměry [mm]. / Všetky rozmery [mm].

Kužel Kužeľ	Velikost Veľkosť	Označení Označenie	Sortiment	Rozměry [mm] Rozmery [mm]					kg			Upínací šroub Upínacia skrutka
				D	D_1	L	L_1	PM				
30	22	**BT 330 022 100**	○	22	12	125	91	100	0,65			US 0608
30	27	**BT 330 027 055**	○	27	15	77	35	55	0,48			US 0609
30	27	**BT 330 027 100**	○	27	15	125	83	100	0,70			US 0609
30	32	**BT 330 032 060**	○	32	20	83	38	60	0,49			US 0810
30	32	**BT 330 032 100**	○	32	20	125	80	100	0,76			US 0810
30	42	**BT 340 022 050**	○	42	24	100	44	75	0,59			US 1014
40	22	**BT 340 022 050**	○	22	12	80	46	50	1,10			US 0608
40	22	**BT 340 022 080**	●	22	12	110	76	80	1,20			US 0608
40	22	**BT 340 022 100**	○	22	12	130	96	100	1,25			US 0608
40	27	**BT 340 027 055**	●	27	15	82	40	55	1,10			US 0609
40	27	**BT 340 027 100**	●	27	15	130	88	100	1,31			US 0609
40	27	**BT 340 027 130**	●	27	15	160	118	130	1,45			US 0609
40	32	**BT 340 032 060**	○	32	20	88	43	60	1,14			US 0810
40	32	**BT 340 032 100**	●	32	20	130	85	100	1,39			US 0810
40	32	**BT 340 032 130**	●	32	20	160	115	130	1,58			US 0810
40	42	**BT 340 042 075**	●	42	24	104	48	75	1,18			US 1014
40	42	**BT 340 042 160**	●	42	24	190	134	160	2,12			US 1014
40	42	**BT 340 042 200**	○	42	24	230	174	200	2,60			US 1014
40	54	**BT 340 054 090**	●	54	28	120	54	90	1,35			US 1219
40	54	**BT 340 054 160**	○	54	28	190	124	160	2,61			US 1219
40	54	**BT 340 054 200**	○	54	28	230	164	200	3,37			US 1219
40	68	**BT 340 068 160**	○	68	36	181	95	160	2,60			US 1625
40	68	**BT 340 068 200**	○	68	36	221	135	200	3,76			US 1625
40	85	**BT 340 085 200**	○	85	50	220	120	200	4,21			US 1630
40	100	**BT 340 100 200**	○	100	60	220	120	200	4,91			US 2032
50	22	**BT 350 022 080**	○	22	12	121	87	80	3,98			US 0608
50	22	**BT 350 022 100**	○	22	12	141	107	100	4,05			US 0608
50	27	**BT 350 027 055**	○	27	15	93	51	55	3,87			US 0609

Sortiment: ● skladovaný, ○ neskladovaný / Sortiment: ● skladovaný, ○ neskladovaný
Aktuální sortiment je dán platným ceníkem. / Aktuálny sortiment je určený platným cenníkom.

MAS BT

Kužel Kužeľ	Velikost Veľkosť	Označení Označenie	Sortiment	Rozměry [mm] Rozmery [mm]					kg			Upínací šroub Upínacia skrutka
				D	D_1	L	L_1	PM				
50	27	**BT 350 027 100**	●	27	15	141	99	100	4,08			US 0609
50	27	**BT 350 027 130**	●	27	15	171	129	130	4,22			US 0609
50	32	**BT 350 032 060**	○	32	20	99	54	60	3,87			US 0810
50	32	**BT 350 032 130**	●	32	20	171	126	130	4,34			US 0810
50	32	**BT 350 032 160**	○	32	20	201	156	160	4,52			US 0810
50	42	**BT 350 042 075**	●	42	24	115	59	75	3,93			US 1014
50	42	**BT 350 042 160**	○	42	24	201	145	160	4,90			US 1014
50	42	**BT 350 042 200**	●	42	24	241	185	200	5,40			US 1014
50	54	**BT 350 054 090**	○	54	28	131	65	90	4,11			US 1219
50	54	**BT 350 054 160**	○	54	28	201	135	160	5,40			US 1219
50	54	**BT 350 054 200**	●	54	28	241	175	200	6,10			US 1219
50	68	**BT 350 068 115**	○	68	36	154	68	115	4,28			US 1625
50	68	**BT 350 068 200**	●	68	36	242	156	200	6,82			US 1625
50	68	**BT 350 068 260**	○	68	36	302	216	260	8,60			US 1625
50	85	**BT 350 085 200**	●	85	50	242	142	200	7,52			US 1630
50	85	**BT 350 085 260**	○	85	50	302	202	260	10,27			US 1630
50	85	**BT 350 085 320**	○	85	50	362	262	320	13,08			US 1630
50	100	**BT 350 100 170**	●	100	60	195	95	170	5,78			US 2032
50	100	**BT 350 100 260**	○	100	60	302	202	260	12,46			US 2032
50	100	**BT 350 100 320**	○	100	60	362	262	320	16,08			US 2032
50	100	**BT 550 160**	○	100	60	160	70	125	6,01			M12x40

Sortiment: ● skladovaný, ○ neskladovaný / Sortiment: ● skladovaný, ○ neskladovaný
Aktuální sortiment je dán platným ceníkem. / Aktuálny sortiment je určený platným cenníkom.

HSK

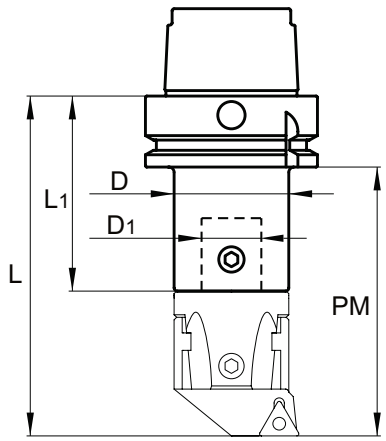

Všechny rozměry [mm]. / Všetky rozmery [mm].

HSK	Velikost Veľkosť	Označení Označenie	Sortiment	Rozměry [mm] Rozmery [mm]					kg			Upínací šroub Upínacia skrutka
				D	D_1	L	L_1	PM				
50	22	**HSK 050A 022 055**	○	22	12	81	47	55	0,49			US 0608
50	27	**HSK 050A 027 065**	○	27	15	91	49	65	0,57			US 0609
50	32	**HSK 050A 032 075**	○	32	20	101	56	75	0,66			US 0810
50	42	**HSK 050A 042 090**	○	42	24	116	60	90	0,73			US 1014
63	22	**HSK 063A 022 055**	●	22	12	81	47	55	0,75			US 0608
63	27	**HSK 063A 027 065**	●	27	15	91	49	65	0,78			US 0609
63	32	**HSK 063A 032 075**	●	32	20	101	56	75	0,84			US 0810
63	42	**HSK 063A 042 090**	●	42	24	116	60	90	0,98			US 1014
63	54	**HSK 063A 054 110**	○	54	28	136	70	110	1,30			US 1219
63	68	**HSK 063A 068 145**	○	68	36	171	85	145	1,85			US 1625
100	22	**HSK 100A 022 055**	○	22	12	89	55	55	2,28			US 0608
100	27	**HSK 100A 027 065**	○	27	15	99	57	65	2,35			US 0609
100	32	**HSK 100A 032 075**	○	32	20	104	59	75	2,33			US 0810
100	42	**HSK 100A 042 090**	○	42	24	119	63	90	2,47			US 1014
100	54	**HSK 100A 054 110**	○	54	28	139	73	110	2,80			US 1219
100	68	**HSK 100A 068 145**	○	68	36	174	88	145	3,51			US 1625
100	85	**HSK 100A 085 065**	○	85	50	194	94	165	4,15			US 1630
100	100	**HSK 100A 100 185**	○	100	60	214	114	185	5,67			US 2032
100	100	**HSK 550 160**	○	100	60	170	80	140	5,24			US 1240

Sortiment: ● skladovaný, ○ neskladovaný / Sortiment: ● skladovaný, ○ neskladovaný
Aktuální sortiment je dán platným ceníkem. / Aktuálny sortiment je určený platným cenníkom.

DIN 2080

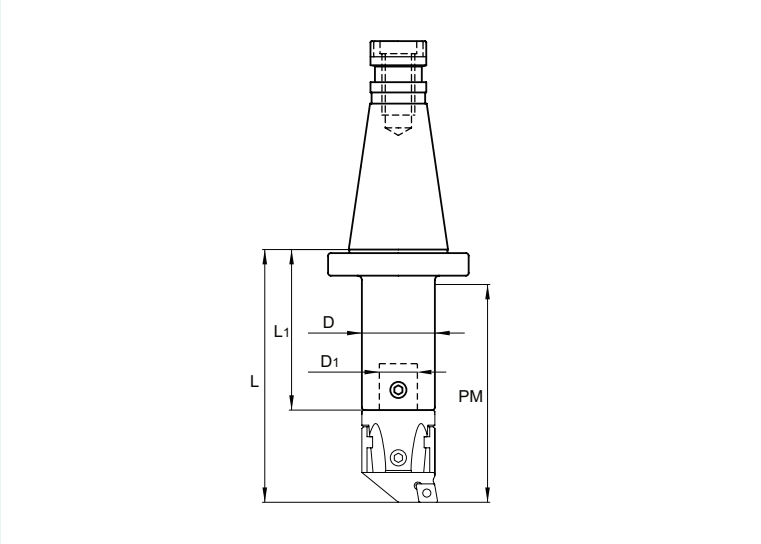

Všechny rozměry [mm]. / Všetky rozmery [mm].

Kužel Kužeľ	Velikost Veľkosť	Označení Označenie	Sortiment	Rozměry [mm] Rozmery [mm]					kg			Upínací šroub Upínacia skrutka
				D	D_1	L	L_1	PM				
40	22	**OTT 340 022 080**	○	22	12	95	61	80	0,98			US 0608
40	22	**OTT 340 022 100**	○	22	12	115	81	100	1,05			US 0608
40	27	**OTT 340 027 055**	○	27	15	67	25	55	0,90			US 0609
40	27	**OTT 340 027 100**	○	27	15	115	73	100	1,11			US 0609
40	27	**OTT 340 027 130**	○	27	15	145	103	130	1,25			US 0609
40	32	**OTT 340 032 060**	○	32	20	73	28	60	0,90			US 0810
40	32	**OTT 340 032 100**	○	32	20	115	70	100	1,16			US 0810
40	32	**OTT 340 032 130**	○	32	20	145	100	130	1,36			US 0810
40	42	**OTT 340 042 075**	○	42	24	89	33	75	0,97			US 1014
40	42	**OTT 340 042 160**	○	42	24	175	119	160	1,91			US 1014
40	42	**OTT 340 042 200**	○	42	24	215	159	200	2,39			US 1014
40	54	**OTT 340 054 090**	○	54	28	105	39	90	1,10			US 1219
40	54	**OTT 340 054 160**	○	54	28	175	109	160	2,37			US 1219
40	54	**OTT 340 054 200**	○	54	28	215	149	200	3,14			US 1219
40	68	**OTT 340 068 160**	○	68	36	175	90	160	2,57			US 1625
40	68	**OTT 340 068 200**	○	68	36	216	130	200	3,73			US 1625
40	85	**OTT 340 085 200**	○	85	50	211	111	200	4,11			US 1630
40	100	**OTT 340 100 200**	○	100	60	211	111	200	5,01			US 2032
50	22	**OTT 350 022 080**	○	22	12	99	65	80	2,98			US 0608
50	22	**OTT 350 022 100**	○	22	12	119	85	100	3,01			US 0608
50	27	**OTT 350 027 055**	○	27	15	71	29	55	2,93			US 0609
50	27	**OTT 350 027 100**	○	27	15	119	77	100	3,09			US 0609
50	27	**OTT 350 027 130**	○	27	15	149	107	130	3,20			US 0609
50	32	**OTT 350 032 060**	○	32	20	77	32	60	2,84			US 0810
50	32	**OTT 350 032 130**	○	32	20	149	104	130	3,32			US 0810
50	32	**OTT 350 032 160**	○	32	20	179	134	160	3,51			US 0810
50	42	**OTT 350 042 075**	○	42	24	93	37	75	2,92			US 1014
50	42	**OTT 350 042 160**	○	42	24	179	123	160	3,87			US 1014
50	42	**OTT 350 042 200**	○	42	24	219	163	200	4,38			US 1014

Sortiment: ● skladovaný, ○ neskladovaný / Sortiment: ● skladovaný, ○ neskladovaný
Aktuální sortiment je dán platným ceníkem. / Aktuálny sortiment je určený platným cenníkom.

DIN 2080

Kužel Kužeľ	Velikost Veľkosť	Označení Označenie	Sortiment	Rozměry [mm] Rozmery [mm]					kg			Upínací šroub Upínacia skrutka
				D	D_1	L	L_1	PM				
50	54	**OTT 350 054 090**	○	54	28	109	43	90	3,10			US 1219
50	54	**OTT 350 054 160**	○	54	28	179	113	160	4,38			US 1219
50	54	**OTT 350 054 200**	○	54	28	219	153	200	5,10			US 1219
50	68	**OTT 350 068 115**	○	68	36	132	46	115	3,29			US 1625
50	68	**OTT 350 068 200**	○	68	36	220	134	200	5,82			US 1625
50	68	**OTT 350 068 260**	○	68	36	280	194	260	7,59			US 1625
50	85	**OTT 350 085 200**	○	85	50	221	121	200	6,50			US 1630
50	85	**OTT 350 085 260**	○	85	50	281	181	260	9,56			US 1630
50	85	**OTT 350 085 320**	○	85	50	341	241	320	11,84			US 1630
50	100	**OTT 350 100 170**	○	100	60	193	93	170	5,68			US 2032
50	100	**OTT 350 100 260**	○	100	60	281	181	260	11,25			US 2032
50	100	**OTT 350 100 320**	○	100	60	341	241	320	15,10			US 2032
50	100	**OTT 550 160**	○	100	60	160	70	125	5,91			M12x40

Sortiment: ● skladovaný, ○ neskladovaný / Sortiment: ● skladovaný, ○ neskladovaný
Aktuální sortiment je dán platným ceníkem. / Aktuálny sortiment je určený platným cenníkom.

MORSE

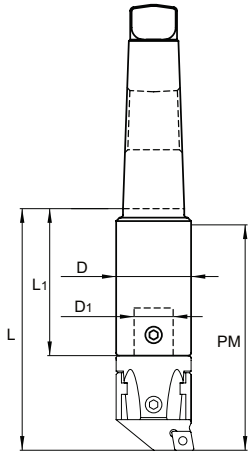

Všechny rozměry [mm]. / Všetky rozmery [mm].

Morse	Velikost Veľkosť	Označení Označenie	Sortiment	Rozměry [mm] Rozmery [mm]					kg			Upínací šroub Upínacia skrutka
				D	D_1	L	L_1	PM				
5	22	**305 022 100**	○	22	12	112	78	100	1,68			US 0608
5	22	**305 022 130**	○	22	12	142	108	130	1,76			US 0608
5	27	**305 027 055**	○	27	15	65	23	55	1,58			US 0609
5	27	**305 027 100**	○	27	15	113	71	100	1,72			US 0609
5	27	**305 027 130**	○	27	15	143	101	130	1,86			US 0609
5	32	**305 032 060**	○	32	20	70	25	60	1,56			US 0810
5	32	**305 032 130**	○	32	20	143	98	130	1,97			US 0810
5	32	**305 032 160**	○	32	20	173	128	160	2,16			US 0810
5	42	**305 042 075**	○	42	24	83	27	75	1,52			US 1014
5	42	**305 042 130**	○	42	24	188	86	130	2,22			US 1014
5	42	**305 042 160**	○	42	24	218	116	160	2,52			US 1014
5	54	**305 054 160**	○	54	28	172	106	160	3,04			US 1219
5	54	**305 054 200**	○	54	28	212	146	200	3,77			US 1219
5	68	**305 068 140**	○	68	36	146	60	140	2,56			US 1625
5	68	**305 068 200**	○	68	36	212	126	200	4,47			US 1625
5	68	**305 068 260**	○	68	36	272	186	260	6,56			US 1625
5	85	**305 085 200**	○	85	50	216	116	200	5,40			US 1630
5	85	**305 085 260**	○	85	50	276	176	260	8,45			US 1630
5	85	**305 085 300**	○	85	50	336	236	320	10,81			US 1630
5	100	**305 100 260**	○	100	60	276	176	260	8,44			US 2032
5	100	**305 100 320**	○	100	60	336	236	320	11,43			US 2032
5	100	**505 160**	○	100	60	146	56	140	4,70			US 2032

PRAMET

Sortiment: ● skladovaný, ○ neskladovaný / Sortiment: ● skladovaný, ○ neskladovaný
Aktuální sortiment je dán platným ceníkem. / Aktuálny sortiment je určený platným cenníkom.

DIN 1835 - WELDON

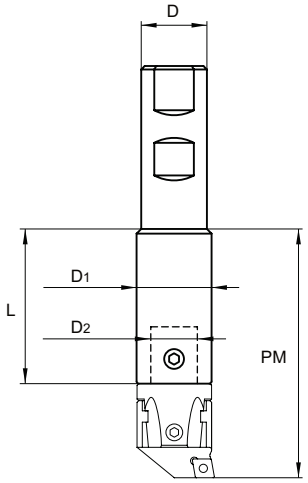

Všechny rozměry [mm]. / Všetky rozmery [mm].

Weldon [D]	Velikost Veľkosť	Označení Označenie	Sortiment	Rozměry [mm] Rozmery [mm]					kg			Upínací šroub Upínacia skrutka
				D	D_1	L		PM				
20	22	**B 020 022 050**	●	22	12	16		50	0,17			US 0608
20	22	**B 020 022 100**	●	22	12	70		100	0,35			US 0608
25	27	**B 025 027 055**	○	27	15	14		55	0,26			US 0609
25	27	**B 025 027 100**	●	27	15	58		95	0,47			US 0609
32	32	**B 032 032 060**	○	32	20	18		60	0,44			US 0810
32	32	**B 032 032 100**	○	32	20	58		100	0,70			US 0810
32	32	**B 032 032 160**	○	32	20	118		160	1,15			US 0810
32	32	**B 032 042 090**	○	32	24	40		90	0,73			US 0810
40	42	**B 040 042 090**	○	42	24	36		60	1,00			US 1014
40	42	**B 040 042 160**	○	42	24	106		160	1,82			US 1014

Sortiment: ● skladovaný, ○ neskladovaný / Sortiment: ● skladovaný, ○ neskladovaný
Aktuální sortiment je dán platným ceníkem. / Aktuálny sortiment je určený platným cenníkom.

PRODLOUŽENÍ / PREDĹŽENIE

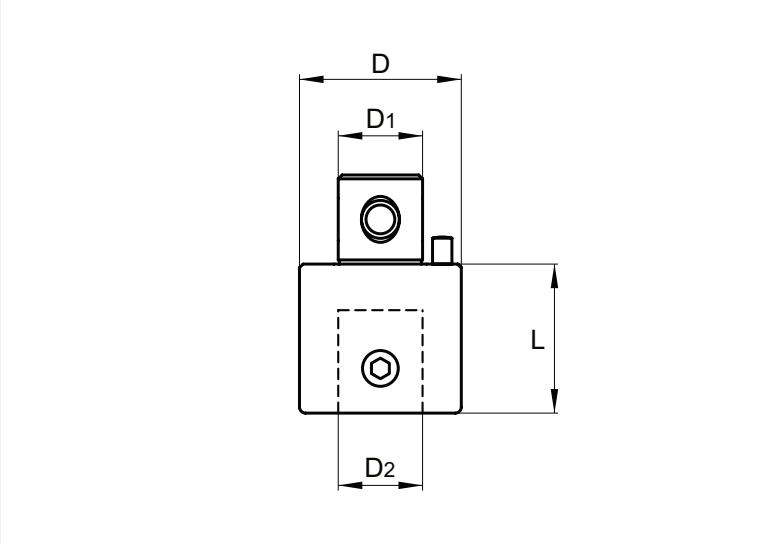

Všechny rozměry [mm]. / Všetky rozmery [mm].

Velikost Veľkosť	Označení Označenie	Sortiment	Rozměry [mm] Rozmery [mm]				kg	Upínací šroub Upínacia skrutka
			D	D_1	D_2	L		
22	**P 022 020**	●	22	12	12	20	0,06	US 0608
22	**P 022 030**	●	22	12	12	30	0,09	US 0608
27	**P 027 030**	●	27	15	15	30	0,14	US 0609
27	**P 027 045**	●	27	15	15	45	0,20	US 0609
32	**P 032 035**	●	32	20	20	35	0,21	US 0810
32	**P 032 052**	●	32	20	20	52	0,30	US 0810
42	**P 042 040**	●	42	24	24	40	0,41	US 1014
42	**P 042 060**	●	42	24	24	60	0,62	US 1014
54	**P 054 050**	●	54	28	28	50	0,88	US 1219
54	**P 054 075**	●	54	28	28	75	1,32	US 1219
68	**P 068 060**	●	68	36	36	60	1,66	US 1625
68	**P 068 090**	●	68	36	36	90	2,48	US 1625
85	**P 085 070**	●	85	50	50	70	2,94	US 1630
85	**P 085 105**	●	85	50	50	105	4,42	US 1630
100	**P 100 080**	●	100	60	60	80	4,58	US 2032
100	**P 100 120**	●	100	60	60	120	7,06	US 2032
22	**P 022 030 R**	●	22	12	12	30	0,09	US 0608
27	**P 027 030 R**	●	27	15	15	30	0,14	US 0609
32	**P 032 035 R**	●	32	20	20	35	0,21	US 0810
42	**P 042 040 R**	●	42	24	24	40	0,41	US 1014
54	**P 054 050 R**	●	54	28	28	50	0,88	US 1219
68	**P 068 060 R**	●	68	36	36	60	1,66	US 1625
85	**P 085 070 R**	●	85	50	50	70	2,94	US 1630
100	**P 100 080 R**	●	100	60	60	80	4,58	US 2032

Sortiment: ● skladovaný, ○ neskladovaný / Sortiment: ● skladovaný, ○ neskladovaný
Aktuální sortiment je dán platným ceníkem. / Aktuálny sortiment je určený platným cenníkom.

REDUKCE / REDUKCIA

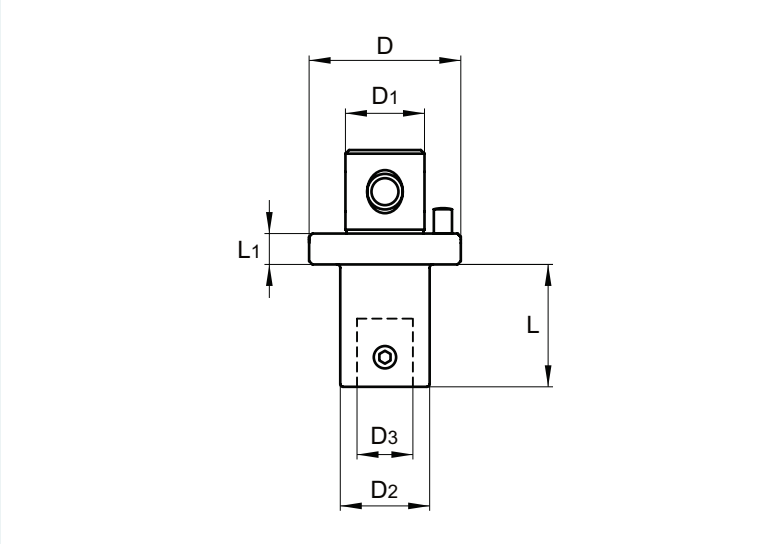

Všechny rozměry [mm]. / Všetky rozmery [mm].

	Velikost Veľkosť	Označení Označenie	Sortiment	Rozměry [mm] Rozmery [mm]						kg		Upínací šroub Upínacia skrutka
				D	D_1	D_2	D_3	L	L_1			
	22	**R 027 022 036**	○	27	15	22	12	26	10	0,13		US 0608
	22	**R 032 022 040**	○	32	20	22	12	30	10	0,18		US 0608
	22	**R 042 022 058**	○	42	24	22	12	48	10	0,32		US 0608
	22	**R 054 022 086**	○	54	28	22	12	76	10	0,51		US 0608
	22	**R 068 022 102**	○	68	36	22	12	90	12	0,90		US 0608
	27	**R 032 027 034**	○	32	20	27	15	24	10	0,19		US 0609
	27	**R 042 027 050**	○	42	24	27	15	40	10	0,34		US 0609
	27	**R 054 027 080**	○	54	28	27	15	70	10	0,64		US 0609
	27	**R 068 027 095**	○	68	36	27	15	83	12	0,98		US 0609
	32	**R 042 032 046**	○	42	24	32	20	36	10	0,36		US 0810
	32	**R 054 032 076**	○	54	28	32	20	66	10	0,70		US 0810
	32	**R 068 032 090**	○	68	36	32	20	78	12	1,09		US 0810
	42	**R 054 042 070**	○	54	28	42	24	60	10	0,88		US 1014
	42	**R 068 042 082**	○	68	36	42	24	70	12	1,31		US 1014
	42	**R 085 042 095**	○	85	50	42	24	83	12	2,08		US 1014
	54	**R 068 054 072**	○	68	36	54	28	60	12	1,52		US 1219
	54	**R 085 054 090**	○	85	50	54	28	78	12	2,46		US 1219
	68	**R 085 068 100**	○	85	50	68	36	88	12	3,32		US 1625
	85	**R 100 085 100**	○	100	60	85	50	88	12	5,04		US 1630

PRAMET

Sortiment: ● skladovaný, ○ neskladovaný / Sortiment: ● skladovaný, ○ neskladovaný
Aktuální sortiment je dán platným ceníkem. / Aktuálny sortiment je určený platným cenníkom.

ADAPTÉR

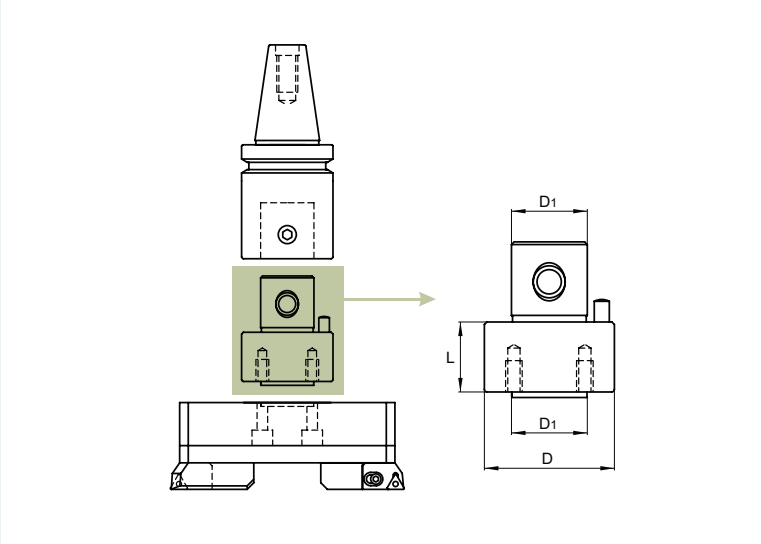

Všechny rozměry [mm]. / Všetky rozmery [mm].

	Velikost Veľkosť	Označení Označenie	Sortiment	Rozměry [mm] Rozmery [mm]					kg				Upínací šroub Upínacia skrutka
				D	D_1	L							
	100	**ADT 100 050**	○	100	60	50			4,63				M12x40

Sortiment: ● skladovaný, ○ neskladovaný / Sortiment: ● skladovaný, ○ neskladovaný
Aktuální sortiment je dán platným ceníkem. / Aktuálny sortiment je určený platným cenníkom.

VYVRTÁVACÍ KITY
VYVRTÁVACIE SÚPRAVY

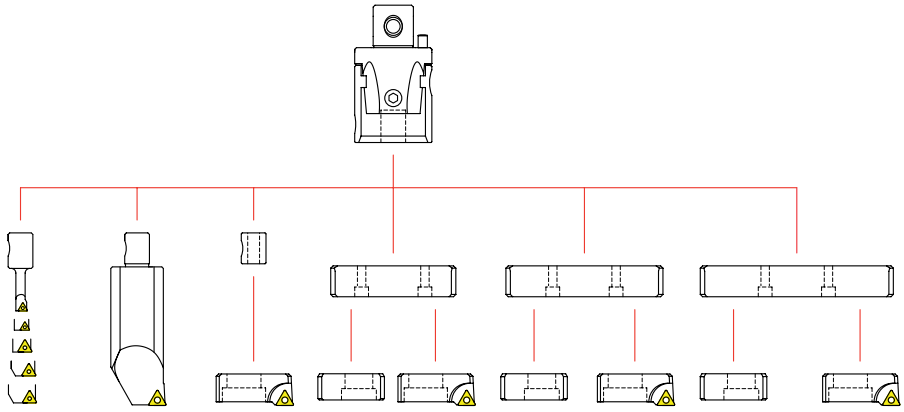

Od	Ø 6 / 8	Ø 38	Ø 56	Ø 85	Ø 125	Ø 165
Do	Ø 43	Ø 59	Ø 100	Ø 130	Ø 170	Ø 210

Rozsah			Součásti / Súčasti		Objednací číslo / Objednávacie číslo	
Ø 8 ~ Ø 43					BS 54 KIT RC 8-043	121
					BS 54 KIT TC 8-043	125
Ø 8 ~ Ø 100					BS 54 KIT RC 8-100	122
					BS 54 KIT TC 8-100	126
Ø 8 ~ Ø 170					BS 54 KIT RC 8-170	123
					BS 54 KIT TC 8-170	127
Ø 8 ~ Ø 210					BS 54 KIT RC 8-210	124
					BS 54 KIT TC 8-210	128

BS 54 KIT RC 8-043

Ø 8 – 043

VYVRTÁVACÍ KITY
VYVRTÁVACIE SÚPRAVY

OBJEDNACÍ ČÍSLO / OBJEDNÁVACIE ČÍSLO:

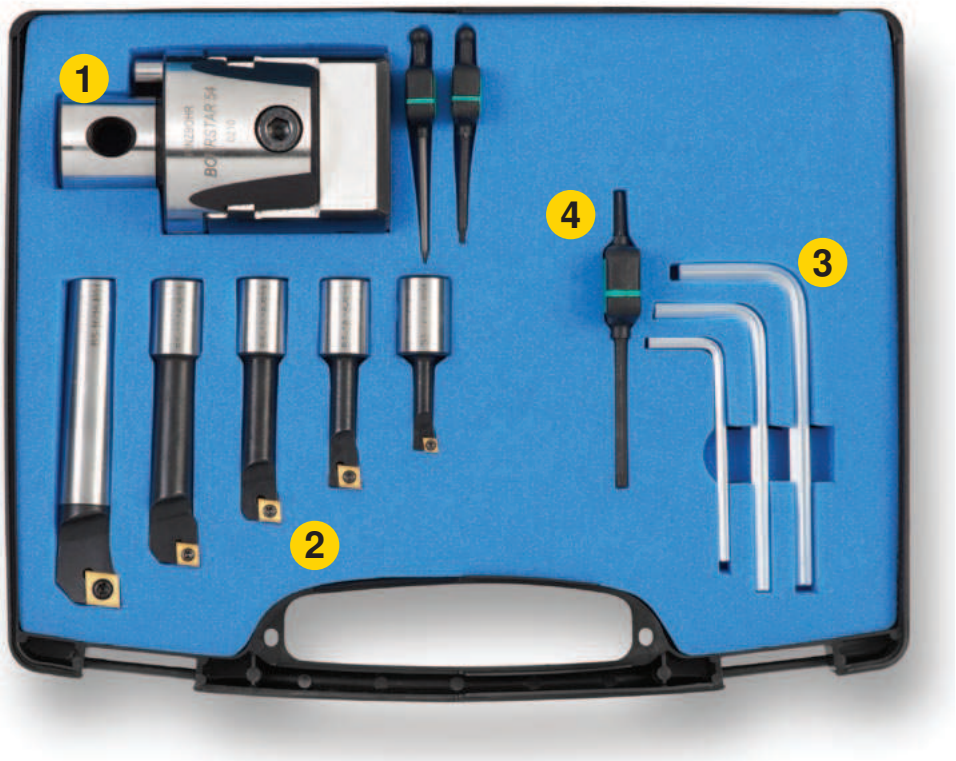

	Popis	Opis	Označení / Označenie	VBD / Doštička	ks
1	Vrtací hlava	Vŕtacia hlava	**BS 054 16**		1
2	Vyvrtávací tyč 6 mm	Vyvrtávacia tyč 6 mm	**BS 06 16 R02**	EP.. 0502..	1
	Vyvrtávací tyč 8 mm	Vyvrtávacia tyč 8 mm	**BS 08 16 R03**	CC.. 0602..	1
	Vyvrtávací tyč 10 mm	Vyvrtávacia tyč 10 mm	**BS 10 16 R03**	CC.. 0602..	1
	Vyvrtávací tyč 12 mm	Vyvrtávacia tyč 12 mm	**BS 12 16 R03**	CC.. 0602..	1
	Vyvrtávací tyč 16 mm	Vyvrtávacia tyč 16 mm	**BS 16 16 R04**	CC.. 09T3..	1
3	Imbus 3	Imbus 3	**HK 03**		1
	Imbus 5	Imbus 5	**HK 05**		1
	Imbus 6	Imbus 6	**HK 06**		1
4	Klíč Torx 7	Kľúč Torx 7	**TK07**		1
	Klíč Torx 8	Kľúč Torx 8	**TK08**		1
	Klíč Torx 15	Kľúč Torx 15	**TK15**		1

BS 54 KIT RC 8-100

Ø 8 - 100

VYVRTÁVACÍ KITY
VYVRTÁVACIE SÚPRAVY

OBJEDNACÍ ČÍSLO / OBJEDNÁVACIE ČÍSLO:

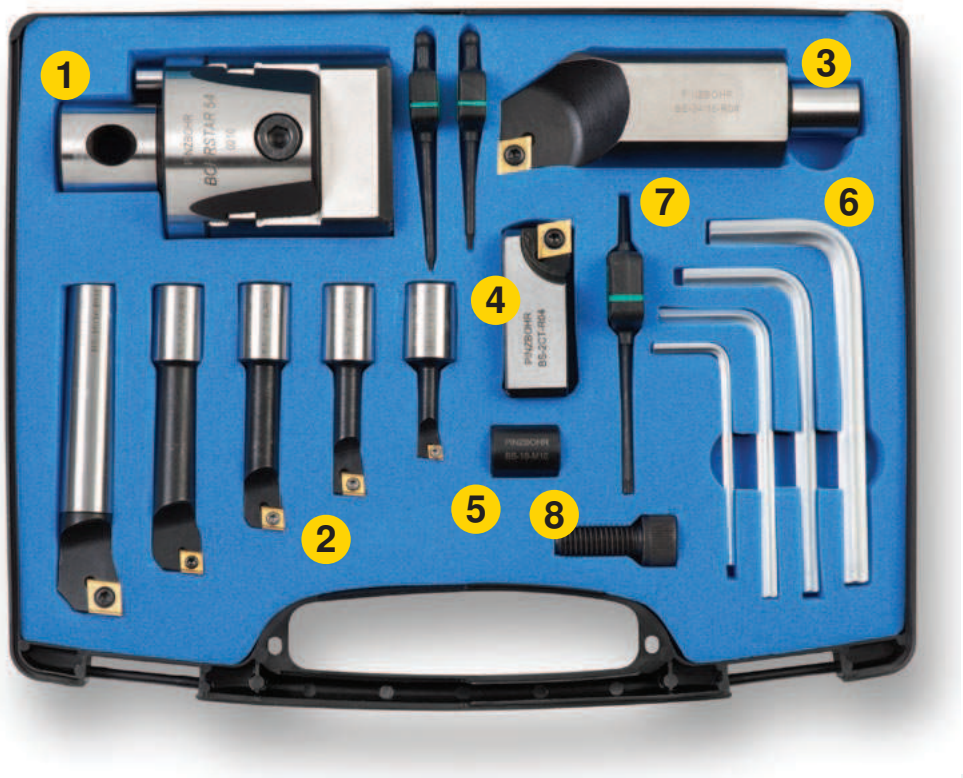

	Popis	Opis	Označení / Označenie	VBD / Doštička	ks
1	Vrtací hlava	Vŕtacia hlava	BS 054 16		1
2	Vyvrtávací tyč 6 mm	Vyvrtávacia tyč 6 mm	BS 06 16 R02	EP.. 0502..	1
	Vyvrtávací tyč 8 mm	Vyvrtávacia tyč 8 mm	BS 08 16 R03	CC.. 0602..	1
	Vyvrtávací tyč 10 mm	Vyvrtávacia tyč 10 mm	BS 10 16 R03	CC.. 0602..	1
	Vyvrtávací tyč 12 mm	Vyvrtávacia tyč 12 mm	BS 12 16 R03	CC.. 0602..	1
	Vyvrtávací tyč 16 mm	Vyvrtávacia tyč 16 mm	BS 16 16 R04	CC.. 09T3..	1
3	Vyvrtávací tyč 34 mm	Vyvrtávacia tyč 34 mm	BS 34 16 R04	CC.. 09T3..	2
4	Kazeta	Kazeta	BS 2CT R04	CC.. 09T3..	1
5	Pouzdro	Zakladacie puzdro	BS 16 M10		1
6	Imbus 3	Imbus 3	HK 03		1
	Imbus 5	Imbus 5	HK 05		1
	Imbus 6	Imbus 6	HK 06		1
	Imbus 8	Imbus 8	HK 08		1
7	Klíč Torx 7	Kľúč Torx 7	TK07		1
	Klíč Torx 8	Kľúč Torx 8	TK08		1
	Klíč Torx 15	Kľúč Torx 15	TK15		1
8	Šroub kazety	Skrutka kazety	CS 10 25		1

BS 54 KIT RC 8-170

Ø 8 – 170

VYVRTÁVACÍ KITY
VYVRTÁVACIE SÚPRAVY

OBJEDNACÍ ČÍSLO / OBJEDNÁVACIE ČÍSLO:

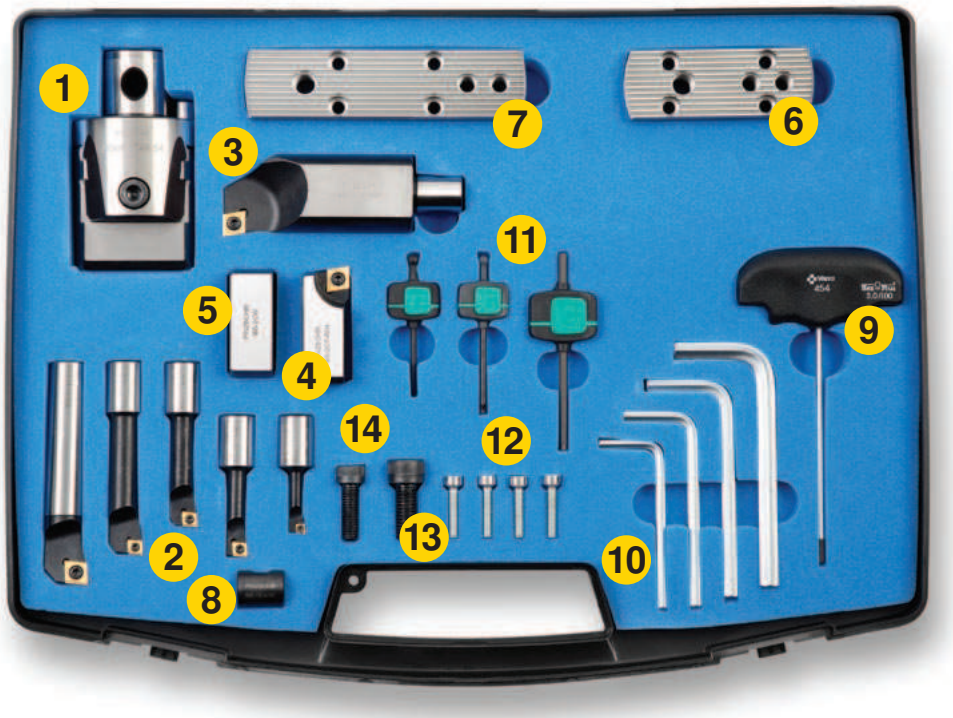

	Popis	Opis	Označení / Označenie	VBD / Doštička	ks
1	Vrtací hlava	Vŕtacia hlava	BS 054 16		1
2	Vyvrtávací tyč 6 mm	Vyvrtávacia tyč 6 mm	BS 06 16 R02	EP.. 0502..	1
	Vyvrtávací tyč 8 mm	Vyvrtávacia tyč 8 mm	BS 08 16 R03	CC.. 0602..	1
	Vyvrtávací tyč 10 mm	Vyvrtávacia tyč 10 mm	BS 10 16 R03	CC.. 0602..	1
	Vyvrtávací tyč 12 mm	Vyvrtávacia tyč 12 mm	BS 12 16 R03	CC.. 0602..	1
	Vyvrtávací tyč 16 mm	Vyvrtávacia tyč 16 mm	BS 16 16 R04	CC.. 09T3..	1
3	Vyvrtávací tyč 34 mm	Vyvrtávacia tyč 34 mm	BS 34 16 R04	CC.. 09T3..	2
4	Kazeta	Kazeta	BS 2CT R04	CC.. 09T3..	1
5	Závaží	Vyrovnávacie závažie	BS 2CW		1
6	Deska - S	Doska - S	BS SP 85 130		1
7	Deska - M	Doska - M	BS SP 125 170		1
8	Pouzdro	Zakladacie puzdro	BS 16 M10		1
9	Nastavovací klíč	Nastavovací kľúč	AK 03		1
10	Imbus 4	Imbus 4	HK 04		1
	Imbus 5	Imbus 5	HK 05		1
	Imbus 6	Imbus 6	HK 06		1
	Imbus 8	Imbus 8	HK 08		1
11	Klíč Torx 7	Kľúč Torx 7	TK07		1
	Klíč Torx 8	Kľúč Torx 8	TK08		1
	Klíč Torx 15	Kľúč Torx 15	TK15		1
12	Upevňovací šroub destičky	Skrutky upevňovacej dosky	D 27 21		4
13	Šroub kazety	Skrutka kazety	CS 10 25		1
14	Šroub závaží	Skrutka závažia	CS 08 25		1

BS 54 KIT RC 8-210

Ø 8 - 210

VYVRTÁVACÍ KITY
VYVŔTAVACIE SÚPRAVY

OBJEDNACÍ ČÍSLO / OBJEDNÁVACIE ČÍSLO:

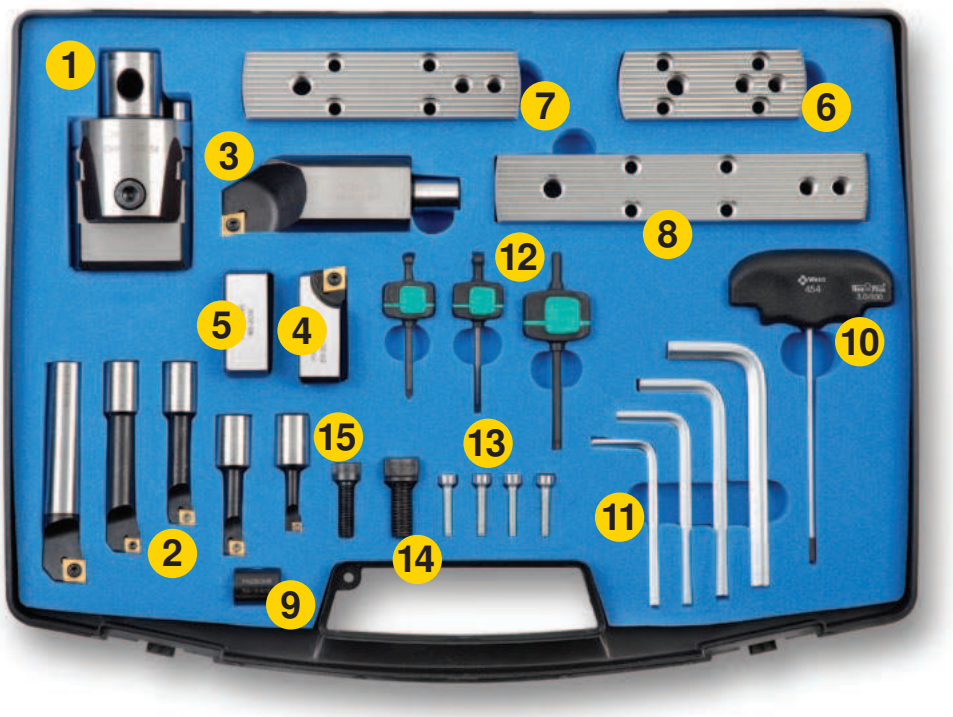

	Popis	Opis	Označení / Označenie	VBD / Doštička	ks
1	Vrtací hlava	Vŕtacia hlava	BS 054 16		1
2	Vyvrtávací tyč 6 mm	Vyvrtávacia tyč 6 mm	BS 06 16 R02	EP.. 0502..	1
	Vyvrtávací tyč 8 mm	Vyvrtávacia tyč 8 mm	BS 08 16 R03	CC.. 0602..	1
	Vyvrtávací tyč 10 mm	Vyvrtávacia tyč 10 mm	BS 10 16 R03	CC.. 0602..	1
	Vyvrtávací tyč 12 mm	Vyvrtávacia tyč 12 mm	BS 12 16 R03	CC.. 0602..	1
	Vyvrtávací tyč 16 mm	Vyvrtávacia tyč 16 mm	BS 16 16 R04	CC.. 09T3..	1
3	Vyvrtávací tyč 34 mm	Vyvrtávacia tyč 34 mm	BS 34 16 R04	CC.. 09T3..	2
4	Kazeta	Kazeta	BS 2CT R04	CC.. 09T3..	1
5	Závaží	Vyrovnávacie závažie	BS 2CW		1
6	Deska - S	Doska - S	BS SP 85 130		1
7	Deska - M	Doska - M	BS SP 125 170		1
8	Deska - L	Doska - L	BS SP 165 210		1
9	Nastavitelné pouzdro	Zakladacie puzdro	BS 16 M10		1
10	Nastavovací klíč	Nastavovací kľúč	AK 03		1
11	Imbus 4	Imbus 4	HK 04		1
	Imbus 5	Imbus 5	HK 05		1
	Imbus 6	Imbus 6	HK 06		1
	Imbus 8	Imbus 8	HK 08		1
12	Klíč Torx 7	Kľúč Torx 7	TK07		1
	Klíč Torx 8	Kľúč Torx 8	TK08		1
	Klíč Torx 15	Kľúč Torx 15	TK15		1
13	Upevňovací šroub destičky	Skrutky upevňovacej dosky	D 27 21		4
14	Šroub kazety	Skrutka kazety	CS 10 25		1
15	Šroub závaží	Skrutka závažia	CS 08 25		1

PRAMET

BS 54 KIT TC 8-043

Ø 8 – 043

VYVRTÁVACÍ KITY
VYVRTÁVACIE SÚPRAVY

OBJEDNACÍ ČÍSLO / OBJEDNÁVACIE ČÍSLO:

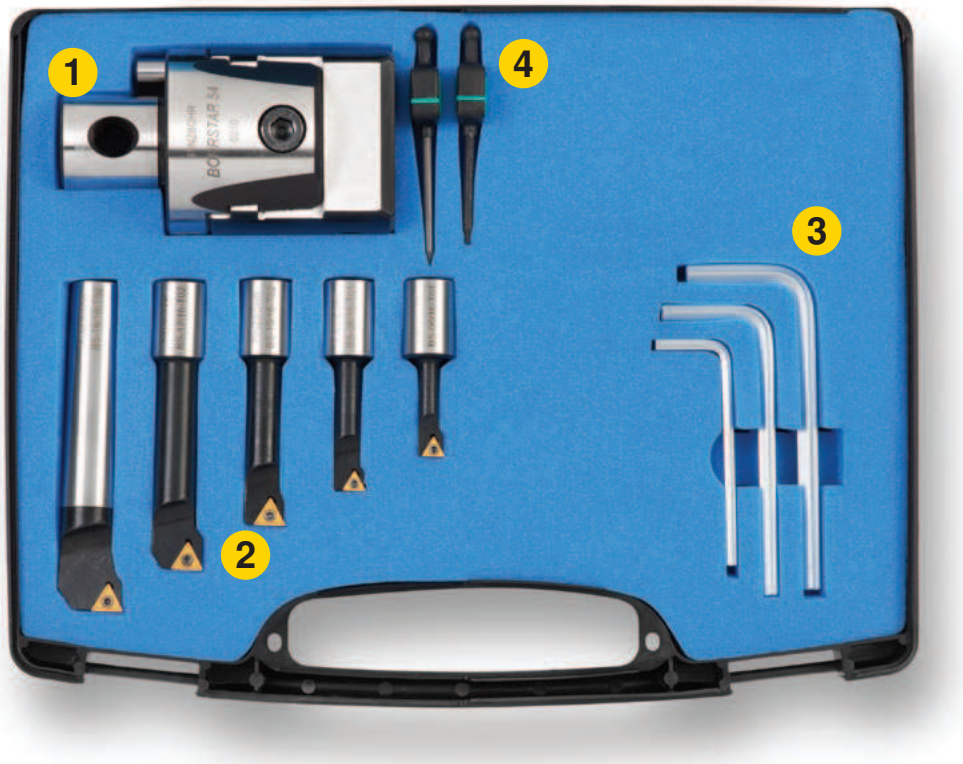

	Popis	Opis	Označení / Označenie	VBD / Doštička	ks
1	Vrtací hlava	Vŕtacia hlava	BS 054 16		1
2	Vyvrtávací tyč 6 mm	Vyvrtávacia tyč 6 mm	BS 06 16 T01	TC.. 06T1..	1
	Vyvrtávací tyč 8 mm	Vyvrtávacia tyč 8 mm	BS 08 16 T01	TC.. 06T1..	1
	Vyvrtávací tyč 10 mm	Vyvrtávacia tyč 10 mm	BS 10 16 T02	TC.. 0902..	1
	Vyvrtávací tyč 12 mm	Vyvrtávacia tyč 12 mm	BS 12 16 T02	TC.. 0902..	1
	Vyvrtávací tyč 16 mm	Vyvrtávacia tyč 16 mm	BS 16 16 T02	TC.. 0902..	1
3	Imbus 3	Imbus 3	HK 03		1
	Imbus 5	Imbus 5	HK 05		1
	Imbus 6	Imbus 6	HK 06		1
4	Klíč Torx 6	Kľúč Torx 6	TK06		1
	Klíč Torx 7	Kľúč Torx 7	TK07		1

BS 54 KIT TC 8-100

Ø 8 - 100

VYVRTÁVACÍ KITY
VYVRTÁVACIE SÚPRAVY

OBJEDNACÍ ČÍSLO / OBJEDNÁVACIE ČÍSLO:

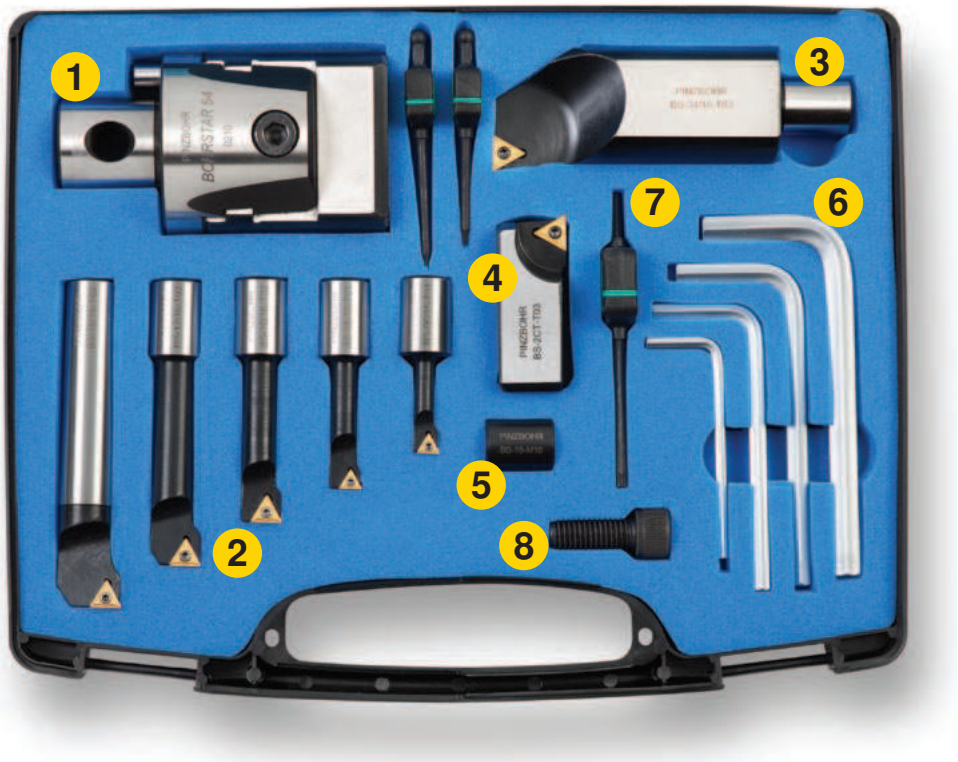

	Popis	Opis	Označení / Označenie	VBD / Doštička	ks
1	Vrtací hlava	Vŕtacia hlava	BS 054 16		1
2	Vyvrtávací tyč 6 mm	Vyvrtávacia tyč 6 mm	BS 06 16 T01	TC.. 06T1..	1
	Vyvrtávací tyč 8 mm	Vyvrtávacia tyč 8 mm	BS 08 16 T01	TC.. 06T1..	1
	Vyvrtávací tyč 10 mm	Vyvrtávacia tyč 10 mm	BS 10 16 T02	TC.. 0902..	1
	Vyvrtávací tyč 12 mm	Vyvrtávacia tyč 12 mm	BS 12 16 T02	TC.. 0902..	1
	Vyvrtávací tyč 16 mm	Vyvrtávacia tyč 16 mm	BS 16 16 T02	TC.. 0902..	1
3	Vyvrtávací tyč 34 mm	Vyvrtávacia tyč 34 mm	BS 34 16 T04	TC.. 16T3..	1
4	Kazeta	Kazeta	BS 2CT T04	TC.. 16T3..	1
5	Pouzdro	Zakladacie puzdro	BS 16 M10		1
6	Imbus 3	Imbus 3	HK 03		1
	Imbus 5	Imbus 5	HK 05		1
	Imbus 6	Imbus 6	HK 06		1
	Imbus 8	Imbus 8	HK 08		1
7	Klíč Torx 6	Kľúč Torx 6	TK06		1
	Klíč Torx 7	Kľúč Torx 7	TK07		1
	Klíč Torx 15	Kľúč Torx 15	TK15		1
8	Šroub kazety	Skrutka kazety	CS 10 25		1

BS 54 KIT TC 8-170

Ø 8 – 170

VYVRTÁVACÍ KITY
VYVRTÁVACIE SÚPRAVY

OBJEDNACÍ ČÍSLO / OBJEDNÁVACIE ČÍSLO:

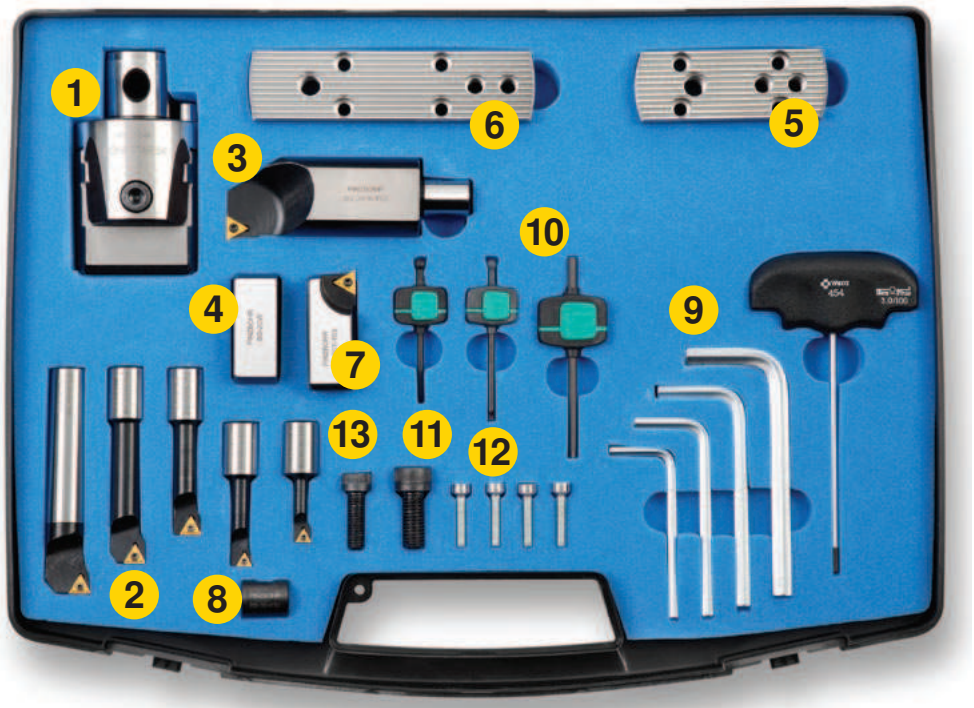

	Popis	Opis	Označení / Označenie	VBD / Doštička	ks
1	Vrtací hlava	Vŕtacia hlava	BS 054 16		1
2	Vyvrtávací tyč 6 mm	Vyvrtávacia tyč 6 mm	BS 06 16 T01	TC.. 06T1..	1
	Vyvrtávací tyč 8 mm	Vyvrtávacia tyč 8 mm	BS 08 16 T01	TC.. 06T1..	1
	Vyvrtávací tyč 10 mm	Vyvrtávacia tyč 10 mm	BS 10 16 T02	TC.. 0902..	1
	Vyvrtávací tyč 12 mm	Vyvrtávacia tyč 12 mm	BS 12 16 T02	TC.. 0902..	1
	Vyvrtávací tyč 16 mm	Vyvrtávacia tyč 16 mm	BS 16 16 T02	TC.. 0902..	1
3	Vyvrtávací tyč 34 mm	Vyvrtávacia tyč 34 mm	BS 34 16 T04	TC.. 16T3..	1
4	Kazeta	Kazeta	BS 2CT T04	TC.. 16T3..	1
5	Závaží	Vyrovnávacie závažie	BS 2CW		1
6	Deska - S	Doska - S	BS SP 85 130		1
7	Deska - M	Doska - M	BS SP 125 170		1
8	Pouzdro	Zakladacie puzdro	BS 16 M10		1
9	Nastavovací klíč	Nastavovací kľúč	AK 03		1
10	Imbus 4	Imbus 4	HK 04		1
	Imbus 5	Imbus 5	HK 05		1
	Imbus 6	Imbus 6	HK 06		1
	Imbus 8	Imbus 8	HK 08		1
11	Klíč Torx 6	Kľúč Torx 6	TK06		1
	Klíč Torx 7	Kľúč Torx 7	TK07		1
	Klíč Torx 15	Kľúč Torx 15	TK15		1
12	Upevňovací šroub destičky	Skrutky upevňovacej dosky	D 27 21		4
13	Šroub kazety	Skrutka kazety	CS 10 25		1
14	Šroub závaží	Skrutka závažia	CS 08 25		1

BS 54 KIT TC 8-210

Ø 8 - 210

VYVRTÁVACÍ KITY
VYVŔTAVACIE SÚPRAVY

OBJEDNACÍ ČÍSLO / OBJEDNÁVACIE ČÍSLO:

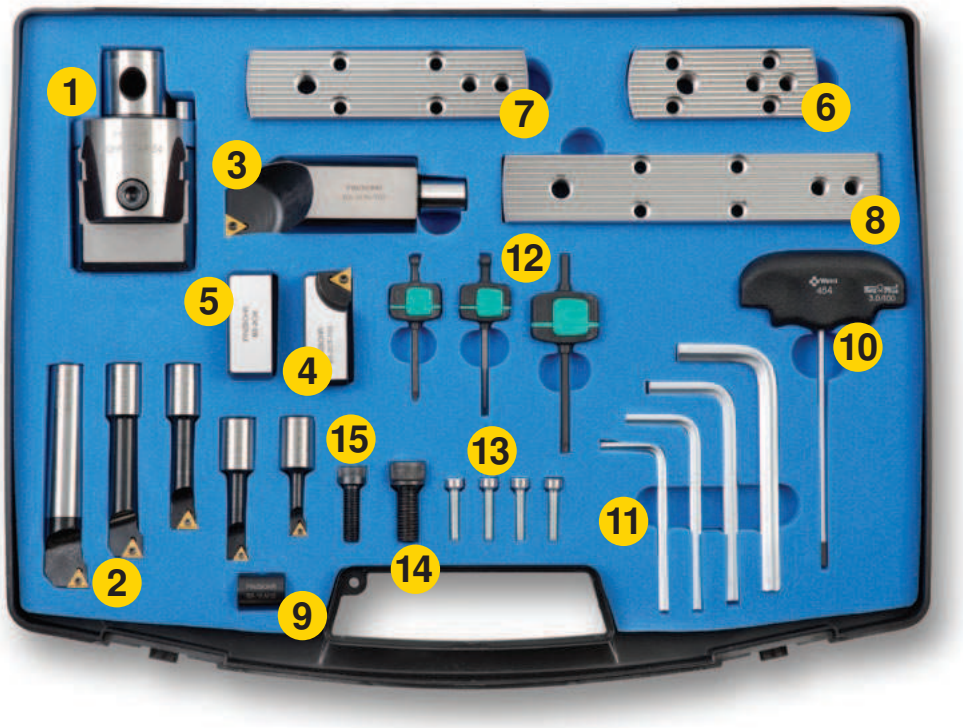

	Popis	Opis	Označení / Označenie	VBD / Doštička	ks
1	Vrtací hlava	Vŕtacia hlava	BS 054 16		1
2	Vyvrtávací tyč 6 mm	Vyvrtávacia tyč 6 mm	BS 06 16 T01	TC.. 06T1..	1
	Vyvrtávací tyč 8 mm	Vyvrtávacia tyč 8 mm	BS 08 16 T01	TC.. 06T1..	1
	Vyvrtávací tyč 10 mm	Vyvrtávacia tyč 10 mm	BS 10 16 T02	TC.. 0902..	1
	Vyvrtávací tyč 12 mm	Vyvrtávacia tyč 12 mm	BS 12 16 T02	TC.. 0902..	1
	Vyvrtávací tyč 16 mm	Vyvrtávacia tyč 16 mm	BS 16 16 T02	TC.. 0902..	1
3	Vyvrtávací tyč 34 mm	Vyvrtávacia tyč 34 mm	BS 34 16 T04	TC.. 16T3..	1
4	Kazeta	Kazeta	BS 2CT T04	TC.. 16T3..	1
5	Závaží	Vyrovnávacie závažie	BS 2CW		1
6	Deska - S	Doska - S	BS SP 85 130		1
7	Deska - M	Doska - M	BS SP 125 170		1
8	Deska - L	Doska - L	BS SP 165 210		1
9	Pouzdro	Zakladacie puzdro	BS 16 M10		1
10	Nastavovací klíč	Nastavovací kľúč	AK 03		1
11	Imbus 4	Imbus 4	HK 04		1
	Imbus 5	Imbus 5	HK 05		1
	Imbus 6	Imbus 6	HK 06		1
	Imbus 8	Imbus 8	HK 08		1
12	Klíč Torx 6	Kľúč Torx 6	TK06		1
	Klíč Torx 7	Kľúč Torx 7	TK07		1
	Klíč Torx 15	Kľúč Torx 15	TK15		1
13	Upevňovací šroub destičky	Skrutky upevňovacej dosky	D 27 21		4
14	Šroub kazety	Skrutka kazety	CS 10 25		1
15	Šroub závaží	Skrutka závažia	CS 08 25		1

VYVRTÁVÁNÍ - TECHNICKÉ INFORMACE

VYVRTÁVANIE - TECHNICKÉ INFORMÁCIE

PRAMET

POSTUP UPEVNĚNÍ VYVRTÁVACÍ HLAVY K UPÍNAČI

Odmontujte upínací šrouby *(pozice 1)* a tlakem do strany vysuňte spodní části vyvrtávací hlavy, posuvníky, do té pozice, než se objeví čtyři otvory pro upínací štouby. Zasuňte upínač do osazení na vyvrtávací hlavě, vystřeďte na pozice upínacích děr a utáhněte všechny čtyři upínací šrouby.

MONTÁŽ POSUVNÍKŮ NA VYVRTÁVACÍ HLAVU

Nasuňte posuvníky do V drážky ve vyvrtávací hlavě, zasuňte až do polohy, kdy se střetne osa díry posuvníku s dírou v nastavitelné matici. Upevněte šrouby *(pozice 1)* a lehce je utáhněte. Tyto šrouby zajišťují rovnoměrný pohyb obou posuvníků ve V drážce zároveň. Na závěr zkotrolujte, zda se posuvníky posouvají bez odporu.

Pozor: V průběhu celé montáže a demontáže musí být zajišťovací šroub *(pozice 2)* uvolněn.

POSTUP UPEVNENIA VYVRTÁVACEJ HLAVY NA UPÍNAČ

Odmontujte polohovacie skrutky (pozícia 1) a zatlačením do strany vysuňte spodnú časť vyvrtávacej hlavy pozdĺž posuvníkov do takej pozície, že sa objavia štyri upínacie skrutky. Zasuňte upínač do osadenia na vyvrtávacej hlave, zarovnajte ho do pozície upínacích otvorov a utiahnite všetky štyri upínacie skrutky.

MONTÁŽ POSUVNÍKOV NA VYVRTÁVACIU HLAVU

Nasuňte posuvníky do drážky v tvare písmena V na vyvrtávacej hlave. Posúvajte ich dovtedy, kým sa nezarovnajú otvory posuvníka s otvorom na skrutky. Upevnite skrutky (pozícia 1) a zľahka ich utiahnite. Tieto skrutky plnia dve funkcie. Upevňujú posuvník v drážke v tvare písmena V a spájajú posuvník s bronzovou vodiacou maticou. Na záver skontrolujte, či sa posuvníky posúvajú voľne.

Upozornenie: Počas montáže a demontáže musí byť uvoľnená zabezpečovacia skrutka (pozícia 2).

DOKONČOVÁNÍ / DOKONČOVANIE

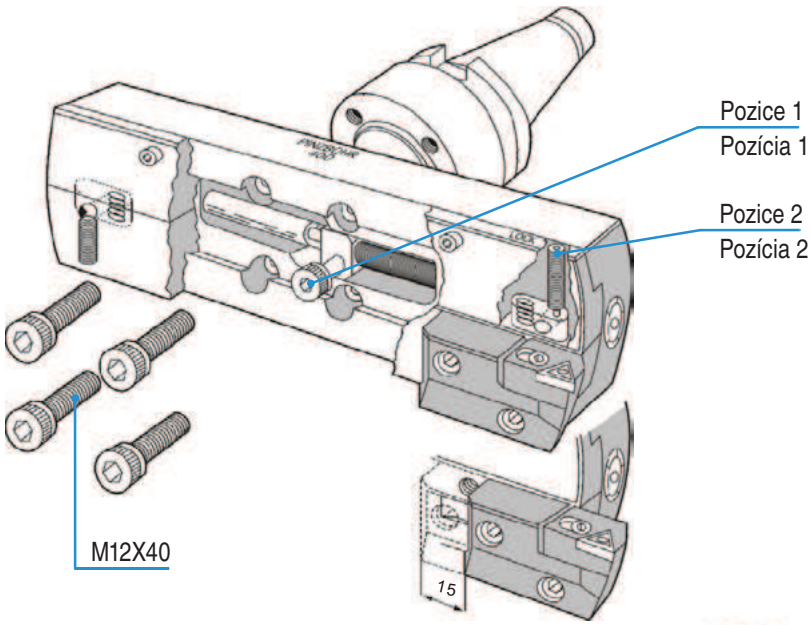

HRUBOVÁNÍ / HRUBOVANIE

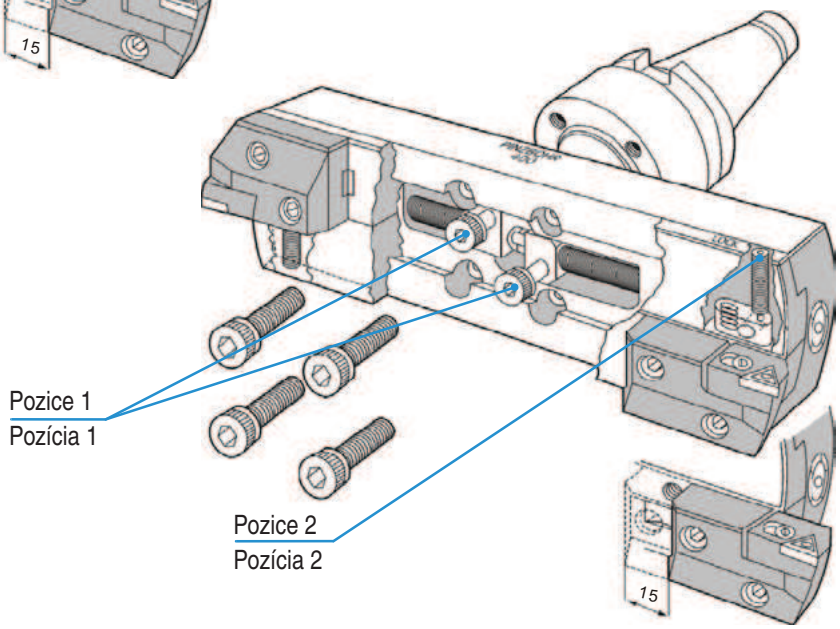

TABULKA ŘEZNÝCH PODMÍNEK PRO VYVRTÁVÁNÍ
TABUĽKA REZNÝCH PODMIENOK NA VYVRTÁVANIE

Materiál	Dokončování (s jednou destičkou) / Dokončovanie (s jednou doštičkou)				Hrubování (s dvěma destičkami) / Hrubovanie (s dvoma doštičkami)			
	Rozměr Rozmer	Řezná rychlost Rezná rýchlosť V_c	Posuv f_z	Hloubka řezu Hĺbka rezu a_p	Rozměr Rozmer	Řezná rychlost Rezná rýchlosť V_c	Posuv f_z	Max hloubka řezu Max. hĺbka rezu a_p max
UHLÍKOVÁ OCEL UHLÍKOVÁ OCEĽ	24 - 30	110 - 140	0.05 - 0.15	0.05 - 0.30	24 - 30	110 - 140	0.15 - 0.25	4.2
	29 - 40	115 - 150			29 - 40	105 - 140	0.15 - 0.30	5.7
	39 - 50			0.06 - 0.35	39 - 50	105 - 150	0.20 - 0.30	
	49 - 102		0.10 - 0.20		49 - 102		0.25 - 0.35	6.3
	100 - 220			0.07 - 0.50	100 - 220		0.30 - 0.40	
	220 - 500				220 - 500			
SLITINY OCELI OCELOVÉ ZLIATINY	24 - 30	100 - 130	0.05 - 0.15	0.05 - 0.30	24 - 30	90 - 120	0.15 - 0.25	4.2
	29 - 40	110 - 140			29 - 40	100 - 130	0.15 - 0.30	5.7
	39 - 50	110 - 150		0.06 - 0.35	39 - 50		0.20 - 0.30	
	49 - 102		0.10 - 0.20		49 - 102		0.25 - 0.35	6.3
	100 - 220			0.07 - 0.50	100 - 220		0.30 - 0.40	
	220 - 500				220 - 500			
NEREZOVÉ OCELI NEHRDZAVEJÚCA OCELE	24 - 30	70 - 110	0.07 - 0.15	0.12 - 0.35	24 - 30	69 - 90	0.12 - 0.20	4.2
	29 - 40	80 - 110			29 - 40	70 - 100	0.15 - 0.25	5.7
	39 - 50			0.20 - 0.50	39 - 50			
	49 - 102		0.10 - 0.20		49 - 102		0.20 - 0.30	6.3
	100 - 220		0.12 - 0.20	0.25 - 0.75	100 - 220		0.25 - 0.35	
	220 - 500				220 - 500			
LITINY LIATINY	24 - 30	150 - 300	0.07 - 0.15	0.12 - 0.35	24 - 30	60 - 110	0.20 - 0.30	4.2
	29 - 40	150 - 360			29 - 40		0.25 - 0.35	5.7
	39 - 50			0.20 - 0.50	39 - 50			
	49 - 102		0.12 - 0.20		49 - 102		0.30 - 0.40	6.3
	100 - 220			0.25 - 0.75	100 - 220		0.30 - 0.45	
	220 - 500				220 - 500			
HLINÍK, HLINÍKOVÉ SLITINY HLINÍK, HLINÍKOVÉ ZLIATINY	24 - 30	30 - 40	0.05 - 0.15	0.12 - 0.35	24 - 30	120 - 300	0.20 - 0.30	4.2
	29 - 40	30 - 45	0.10 - 0.20		29 - 40	150 - 370	0.25 - 0.35	5.7
	39 - 50			0.20 - 0.50	39 - 50			
	49 - 102				49 - 102		0.30 - 0.40	
	100 - 220		0.10 - 0.25	0.25 - 0.75	100 - 220		0.30 - 0.45	6.3
	220 - 500				220 - 500		0.30 - 0.40	
TITAN TITÁN	24 - 30	30 - 40	0.07 - 0.15	0.12 - 0.35	24 - 30	25 - 35	0.12 - 0.20	4.2
	29 - 40	30 - 45			29 - 40	30 - 40	0.15 - 0.25	5.7
	39 - 50			0.20 - 0.50	39 - 50			
	49 - 102		0.10 - 0.20		49 - 102		0.20 - 0.30	
	100 - 220			0.25 - 0.75	100 - 220		0.20 - 0.35	6.3
	220 - 500				220 - 500			
KALENÉ SLITINY KALENÉ ZLIATINY	24 - 30	30 - 40	0.07 - 0.15	0.12 - 0.35	24 - 30	25 - 35	0.12 - 0.20	4.2
	29 - 40	30 - 45			29 - 40	30 - 40	0.15 - 0.25	5.7
	39 - 50			0.20 - 0.50	39 - 50			
	49 - 102		30 - 45		49 - 102		0.20 - 0.30	
	100 - 220			0.25 - 0.75	100 - 220		0.20 - 0.35	6.3
	220 - 500				220 - 500			

PRAMET

PŘEVODNÍ TABULKA TVRDOSTÍ
KONVERZNÁ TABUĽKA TVRDOSTI

MEZ PEVNOSTI PEVNOSŤ [MPa]	Tvrdost / Tvrdosť			
	BRINELL	VICKERS	ROCKWELL	ROCKWELL
Rm	HB	HV	HRB	HRC
285	86	90	1190	—
320	95	100	56,2	—
350	105	110	62,3	—
385	114	120	66,7	—
415	124	130	71,2	—
450	133	140	75	—
480	143	150	78,7	—
510	152	160	81,7	—
545	162	170	85,8	—
575	171	180	87,1	—
610	181	190	89,5	—
640	190	200	91,5	—
675	199	210	93,5	—
705	209	220	95	—
740	219	230	96,7	—
770	228	240	98,1	—
800	238	250	99,5	—
820	242	255	—	23,1
850	252	265	—	24,8
880	261	275	—	26,4
900	266	280	—	27,1
930	276	290	—	28,5
950	280	295	—	29,2
995	295	310	—	31
1030	304	320	—	32,2
1060	314	330	—	33,3
1095	323	340	—	34,4
1125	333	350	—	35,5
1155	342	360	—	36,6

MEZ PEVNOSTI PEVNOSŤ [MPa]	Tvrdost / Tvrdosť			
	BRINELL	VICKERS	ROCKWELL	ROCKWELL
Rm	HB	HV	HRB	HRC
1190	352	370	—	37,7
1220	361	380	—	38,8
1255	371	390	—	39,8
1290	380	400	—	40,8
1320	390	410	—	41,8
1350	399	420	—	42,7
1385	409	430	—	43,6
1420	418	440	—	44,5
1455	428	450	—	45,3
1485	437	460	—	46,1
1520	447	470	—	46,9
1555	456	480	—	47,7
1595	466	490	—	48,4
1630	475	500	—	49,1
1665	485	510	—	49,8
1700	494	520	—	50,5
1740	504	530	—	51,1
1775	513	540	—	51,7
1810	523	550	—	52,3
1845	532	560	—	53
1880	542	570	—	53,6
1920	551	580	—	54,1
1955	561	590	—	54,7
1995	570	600	—	55,2
2030	580	610	—	55,7
2070	589	620	—	56,3
2105	599	630	—	56,8
2145	608	640	—	57,3
2180	618	650	—	57,8