D90-C

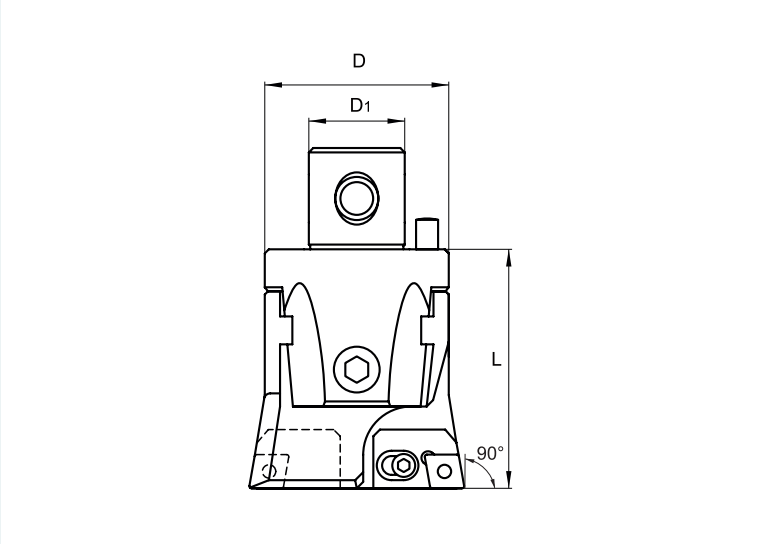

Všechny rozměry [mm]. / Všetky rozmery [mm].

Velikost / Veľkosť	Rozsah použití / Rozsah použitia		Označení / Označenie	Sortiment	Rozměry [mm] / Rozmery [mm]			kg	Kazeta	Upínací šroub / Upínacia skrutka	Šroubovák / Skrutkovač	Nastavovací klíč / Nastavovací kľúč	Zajišťovací klíč / Zaisťovací kľúč
	D_{min}	D_{max}			D	D_1	L						
68	80	102	**D 06890 300**	●	68	36	86	2,18	2CT 90 300	US 0408-T15P	SDR T15P	HXK4	HXK8
68	80	102	**D 06890 402**	●	68	36	86	2,18	2CT 90 402	US 0509-T20P	SDR T20P	HXK4	HXK8
68	80	102	**D 06890 402N**	●	68	36	86	2,18	2CT 90 402N	US 0613-H25	2,5	HXK4	HXK8
85	100	125	**D 08590 300**	●	85	50	100	4,15	3CT 90 300	US 0415-T15P	SDR T15P	HXK5	HXK8
85	100	125	**D 08590 402**	●	85	50	100	4,15	3CT 90 402	US 0513-T20P	SDR T20P	HXK5	HXK8
85	100	125	**D 08590 402 N**	○	85	50	100	4,15	3CT 90 402N	US 0613-H25	2,5	HXK5	HXK8
100	125	160	**D 10090 300**	○	110	60	100	6,58	3CT 90 300	US 0415-T15P	SDR T15P	HXK5	HXK8
100	125	160	**D 10090 402**	○	110	60	100	6,58	3CT 90 402	US 0513-T20P	SDR T20P	HXK5	HXK8
100	125	160	**D 10090 402 N**	○	110	60	100	6,58	3CT 90 402N	US 0613-H25	2,5	HXK5	HXK8
200	160	220	**D 20090 300**	○	145	60	100	8,95	3CT 90 300	US 0415-T15P	SDR T15P	HXK5	HXK8
200	160	220	**D 20090 402**	○	145	60	100	8,95	3CT 90 402	US 0513-T20P	SDR T20P	HXK5	HXK8
200	160	220	**D 20090 402 N**	○	145	60	100	8,95	3CT 90 402N	US 0613-H25	2,5	HXK5	HXK8

Sortiment: ● skladovaný, ○ neskladovaný / Sortiment: ● skladovaný, ○ neskladovaný
Aktuální sortiment je dán platným ceníkem. / Aktuálny sortiment je určený platným cenníkom.