D90

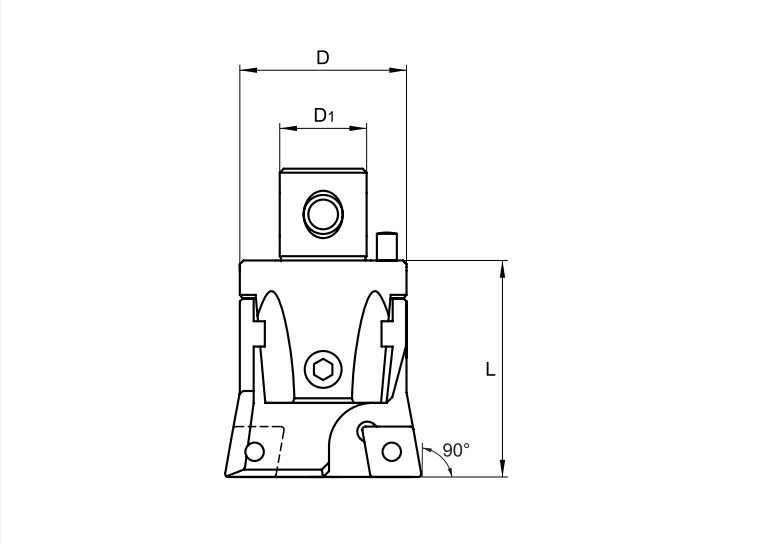

Všechny rozměry [mm]. / Všetky rozmery [mm].

Velikost / Veľkosť	Rozsah použití / Rozsah použitia		Označení / Označenie	Sortiment	Rozměry [mm] / Rozmery [mm]			kg	Destička / Doštička	Upínací šroub / Upínacia skrutka	Šroubovák / Skrutkovač	Nastavovací klíč / Nastavovací kľúč	Zajišťovací klíč / Zaisťovací kľúč
	D_{min}	D_{max}			D	D_1	L						
22	24	30	**D 02290 400**	○	22	12	34	0,10	CC.. 0602..	US 0206-T08P	SDR T08P	HXK2	HXK3
27	29	40	**D 02790 401**	●	27	15	42	0,17	CC.. 0803..	US 0307-T10P	SDR T10P	HXK2	HXK4
27	29	40	**D 02790 409**	●	27	15	42	0,17	CC.. 09T3..	US 0408-T15P	SDR T15P	HXK2	HXK4
32	39	50	**D 03290 401**	●	32	20	45	0,27	CC.. 0803..	US 0307-T10P	SDR T10P	HXK2,5	HXK4
32	39	50	**D 03290 409**	●	32	20	45	0,27	CC.. 09T3..	US 0408-T15P	SDR T15P	HXK2,5	HXK4
42	49	65	**D 04290 300**	●	42	24	56	0,55	TC.. 16T3..	US 0415-T15P	SDR T15P	HXK3	HXK5
42	49	65	**D 04290 402**	●	42	24	56	0,55	CC.. 1204..	US 0513-T20P	SDR T20P	HXK3	HXK5
42	53	65	**D 04290 402N**	○	42	24	56	0,55	CN.. 1204..	US 0613-H25	2,5	HXK3	HXK5
54	63	82	**D 05490 300**	●	54	28	66	1,08	TC.. 16T3..	US 0415-T15P	SDR T15P	HXK3	HXK6
54	63	82	**D 05490 402**	●	54	28	66	1,08	CC.. 1204..	US 0513-T20P	SDR T20P	HXK3	HXK6
54	63	82	**D 05490 402N**	○	54	28	66	1,08	CN.. 1204..	US 0613-H25	2,5	HXK3	HXK6

PRAMET

Sortiment: ● skladovaný, ○ neskladovaný / Sortiment: ● skladovaný, ○ neskladovaný
Aktuální sortiment je dán platným ceníkem. / Aktuálny sortiment je určený platným cenníkom.