VYMĚNITELNÉ BŘITOVÉ DESTIČKY
VYMENITEĽNÉ REZNÉ DOŠTIČKY

KNUX

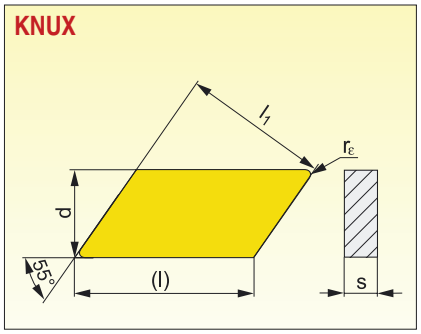

Velikost Veľkosť	(l)	l_1	d	s	
1604	16,0	16,15	9,525	4,76	
1904	19,4	15,88	9,525	4,76	

Nástroje viz str. / Nástroje viď str.: 7

Utvařeč Utvárač	ISO	ANSI	Materiály / Materiály									Rádius Rádius	Posuv na ot. Posuv na ot.		Hloubka řezu Hĺbka rezu	
			6620	6630	6640	9230						r_ε	f_{min}	f_{max}	$a_{p\,min}$	$a_{p\,max}$
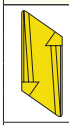	**KNUX 160405ER-72**	KNUX -3xER-72		●		●						0,5	0,15	0,23	0,5	4,0
	KNUX 160405EL-72	KNUX -3xEL-72		●		●						0,5	0,15	0,23	0,5	4,0
	KNUX 160405SR-73	KNUX -3xSR-73	○		●							0,5	0,20	0,30	0,5	4,8
	KNUX 160410SR-73	KNUX -3xSR-73	○		●							1,0	0,20	0,60	1,0	4,8
	KNUX 160405SL-73	KNUX -3xSL-73	○		●							0,5	0,20	0,30	0,5	4,8
	KNUX 160410SL-73	KNUX -3xSL-73	○		●							1,0	0,20	0,60	1,0	4,8
	KNUX 160415SR-74	KNUX -3xSR-74			●							1,5	0,30	0,70	1,5	4,8
	KNUX 160415SL-74	KNUX -3xSL-74			●							1,5	0,30	0,70	1,5	4,8
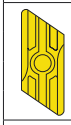	**KNUX 190405SR-78**	KNUX -3xSR-78			●							0,5	0,20	0,30	0,5	5,7
	KNUX 190410SR-78	KNUX -3xSR-78			●							1,0	0,20	0,60	1,0	5,7
	KNUX 190405SL-78	KNUX -3xSL-78			●							0,5	0,20	0,30	0,5	5,7
	KNUX 190410SL-78	KNUX -3xSL-78			●							1,0	0,20	0,60	1,0	5,7

● skladovaný ○ neskladovaný

Všechny rozměry v / Všetky rozmery v [mm]

PRAMET