CTFPR/L

VNITŘNÍ SOUSTRUŽENÍ - ISO C
VNÚTORNÉ SÚSTRUŽENIE - ISO C

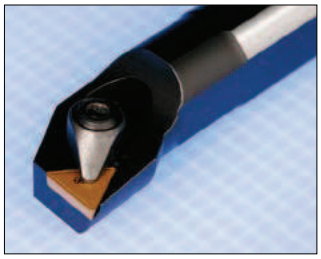

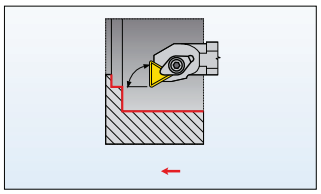

184-185

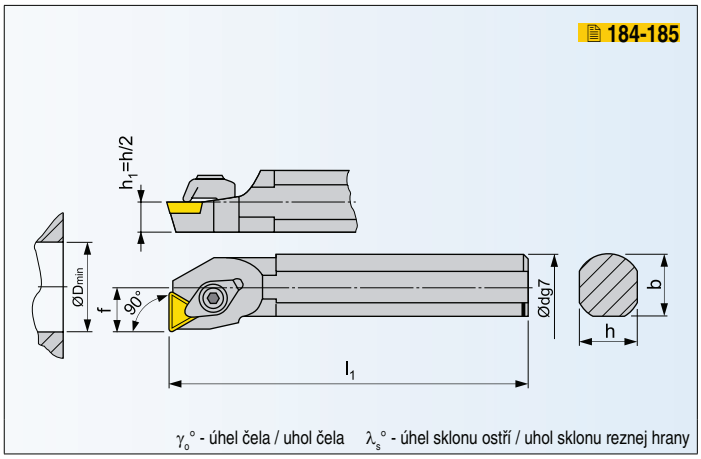

NŮŽ PRO VNITŘNÍ SOUSTRUŽENÍ / NÔŽ PRE VNÚTORNÉ SÚSTRUŽENIE

ISO	R/L	Rozměry / Rozmery [mm]										kg	ND	VBD VRD
		Ødg7	f	l_1	h	b	$ØD_{min}$			λ_s°	γ_o°			
S16M-CTFPR/L 11	● / ○	16	11	150	14,5	15	20			0	0	0,25	CO1	TP.. 1103..
S20Q-CTFPR/L 11	● / ○	20	13	180	18	18,5	25			0	0	0,45	CO1	TP.. 1103..
S25T-CTFPR/L 16	● / ○	25	17	300	23	23	32			0	0	1,15	CO2	TP.. 1603..
S32U-CTFPR/L 16	● / ○	32	22	350	30	30	40			0	0	2,10	CO2	TP.. 1603..

NÁHRADNÍ DÍLY / NÁHRADNÉ DIELY

*) Utahovací momenty viz strana 336-337 / Utahovací momenty viz strana 336-337

Typ	Upínka Upínka	Up. šroub* Up. skrutka*	Klíč Kľúč	Šroubovák Skrutkovač		
CO1	UP 20	US 48 (M4x12,0)	-	SDR T15		
CO2	UP 21	SR 04	HXK 4	-		

● skladovaný ○ neskladovaný

všechny rozměry v / všetky rozmery v [mm]

Aktuální sortiment je dán platným ceníkem. / Aktuálny sortiment je daný platným cenníkom.

PRAMET