VP-H-POT

Závitování | Řezací | Metrický

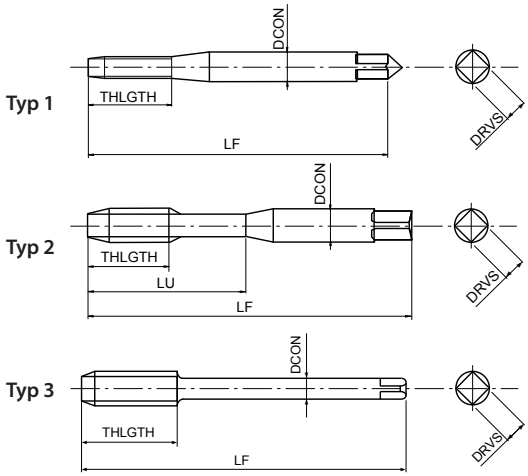

- Řezací závitník s lamačem třísek z práškové oceli
- Vícevrstvý povlak TiCN
- Pro kalené oceli do 45 HRC

P	K	S	S	H	H	
C ≥ 0,45%	GGG	Ti	Ni	25-35 HRC	35-45 HRC	
8-13	10-15	4-6	2-4	6-10	6-10	m/min

M | PM | V | ISO 2 6HX | B/5 | DIN 371 | DIN 376

EDP	TD	TP	LF	THLGTH	LU	DCON	DRVS	NOF	Typ	DIN
48084125	2	0,4	45	8	-	2,8	2,1	2	1	371
48084133	2,5	0,45	50	9	-	2,8	2,1	2	1	371
48084138	3	0,5	56	-	18	3,5	2,7	3	2	371
48084144	4	0,7	63	-	21	4,5	3,4	3	2	371
48084149	5	0,8	70	-	25	6	4,9	3	2	371
48084155	6	1	80	-	30	6	4,9	3	2	371
48084161	8	1,25	90	-	35	8	6,2	3	2	371
48084169	10	1,5	100	-	39	10	8	3	2	371
48084179	12	1,75	110	28	-	9	7	3	3	376
48084191	14	2	110	30	-	11	9	3	3	376
48084202	16	2	110	32	-	12	9	4	3	376
48084214	18	2,5	125	34	-	14	11	4	3	376
48084228	20	2,5	140	34	-	16	12	4	3	376
48084238	22	2,5	140	34	-	18	14,5	4	3	376
48084247	24	3	160	38	-	18	14,5	4	3	376
48084262	27	3	160	38	-	20	16	4	3	376
48084271	30	3,5	180	45	-	22	18	4	3	376
48084281	33	3,5	180	50	-	25	20	4	3	376
48084294	36	4	200	56	-	28	22	4	3	376