CTFPR/L

VNĚJŠÍ SOUSTRUŽENÍ - ISO C
VONKAJŠIE SÚSTRUŽENIE - ISO C

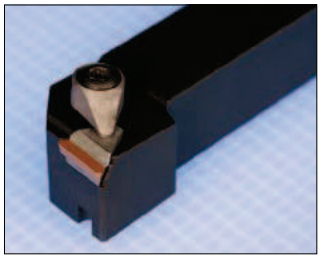

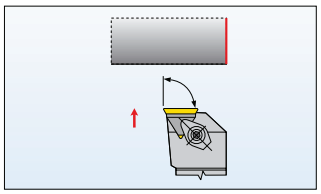

181-182

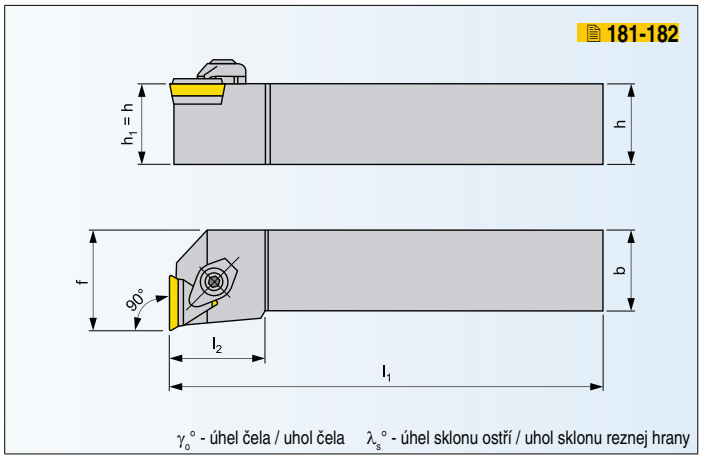

NŮŽ PRO VNĚJŠÍ SOUSTRUŽENÍ / NÔŽ PRE VONKAJŠIE SÚSTRUŽENIE

ISO	R/L	Rozměry / Rozmery [mm]										kg	ND	VBD VRD
		$h=h_1$	b	f	l_1	l_{2max}				$\lambda_s°$	$\gamma_o°$			
CTFPR/L 2020 K 16	○ / ○	20	20	25	125	32				0	+5	0,40	CTP2	TP.. 1603..
CTFPR/L 2525 M 16	● / ○	25	25	32	150	32				0	+5	0,75	CTP2	TP.. 1603..
CTFPR/L 3225 P 16	○ / ○	32	25	32	170	32				0	+5	1,10	CTP2	TP.. 1603..
CTFPR/L 3232 P 22	○ / ○	32	32	40	170	36				0	+5	1,40	CTP3	TP.. 2204..
CTFPR/L 4040 R 22	○ / ○	40	40	50	200	36				0	+5	2,40	CTP3	TP.. 2204..

NÁHRADNÍ DÍLY / NÁHRADNÉ DIELY

*) Utahovací momenty viz strana 336-337 / Utahovací momenty viz strana 336-337

Typ	Příložný utvařeč / Príložný utvárač				Podložka / Podložka	Dutý nýt / Dutý nit	Upínka / Upínka	Up. šroub* / Up. skrutka*	Klíč / Kľúč	Šroubovák / Skrutkovač
CTP2	TU 161202	1,2	TU 162502	2,5	TPN 160304	NT 03	UP 21	SR 04	HXK 4	-
CTP3	TU 221602	1,6	TU 223202	3,2	TPN 220304	NT 03	UP 21	SR 04	HXK 4	-

● skladovaný ○ neskladovaný

všechny rozměry v / všetky rozmery v [mm]

Aktuální sortiment je dán platným ceníkem. / Aktuálny sortiment je daný platným cenníkom.