CSSPR/L

VNĚJŠÍ SOUSTRUŽENÍ - ISO C
VONKAJŠIE SÚSTRUŽENIE - ISO C

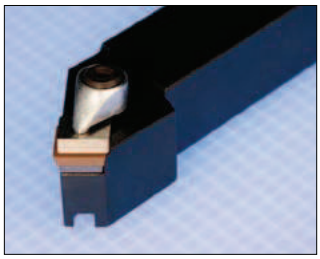

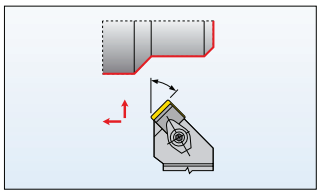

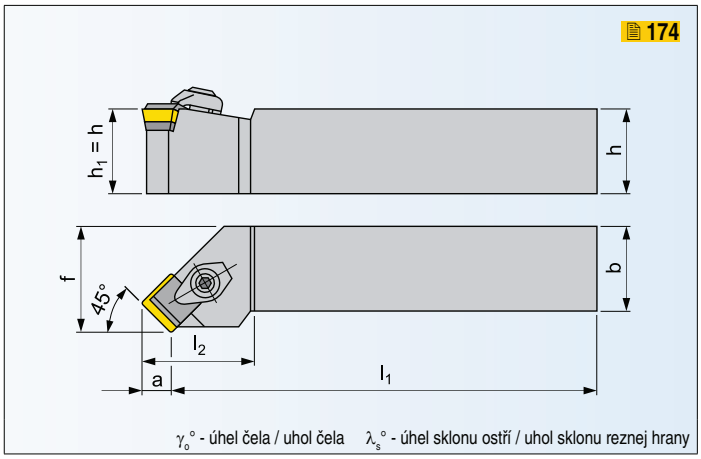

NŮŽ PRO VNĚJŠÍ SOUSTRUŽENÍ / NÔŽ PRE VONKAJŠIE SÚSTRUŽENIE

ISO	R/L	Rozměry / Rozmery [mm]										kg	ND	VBD VRD
		$h=h_1$	b	f	l_1	l_{2max}	a			$\lambda_s°$	$\gamma_o°$			
CSSPR/L 2020 K 12	● / ○	20	20	25	125	36	8,3			0	+5	0,40	CSP2	SP.. 1203..
CSSPR/L 2525 M 12	● / ○	25	25	32	150	36	8,3			0	+5	0,75	CSP2	SP.. 1203..
CSSPR/L 3225 P 15	● / ○	32	25	32	170	40	10,2			0	+5	1,40	CSP3	SP.. 1504..
CSSPR/L 4040 R 19	○ / ○	40	40	50	200	45	12,5			0	+5	2,40	CSP4	SP.. 1904..
CSSPR/L 5050 S 25	○ / ○	50	50	60	250	50	16			0	+5	4,00	CSP5	SP.. 2506..

NÁHRADNÍ DÍLY / NÁHRADNÉ DIELY

*) Utahovací momenty viz strana 336-337 / Utahovací momenty viz strana 336-337

Typ	Příložný utvařeč / Príložný utvárač				Podložka / Podložka	Dutý nýt / Dutý nit	Upínka / Upínka	Up. šroub* / Up. skrutka*	Klíč / Kľúč	Šroubovák / Skrutkovač
CSP2	SU 121202	1,2	SU 122502	2,5	SPN 120303	NT 03	UP 21	SR 04	HXK 4	-
CSP3	SU 151202	1,2	SU 152502	2,5	SPN 150303	NT 03	UP 21	SR 04	HXK 4	-
CSP4	SU 191602	1,6	SU 193202	3,2	SPN 190405	NT 03	UP 24	SR 24	HXK 6	-
CSP5	SU 254003	4,0	SU 258003	8,0	SPN 250408	NT 03	UP 24	SR 24	HXK 6	-

● skladovaný ○ neskladovaný

všechny rozměry v / všetky rozmery v [mm]

Aktuální sortiment je dán platným ceníkem. / Aktuálny sortiment je daný platným cenníkom.

PRAMET