2416-E

VÁLCOVÉ FRÉZY S BŘITY VE ŠROUBOVICI - PÁJENÉ
VALCOVE FRÉZY S REZNÝMI HRANAMI V SKRUTKOVICI - LETOVANÉ

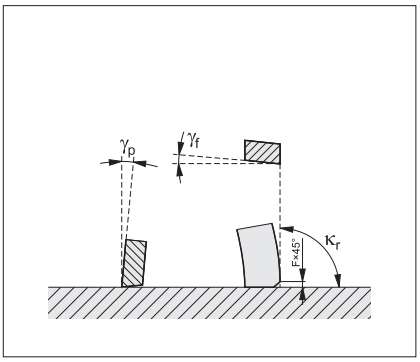

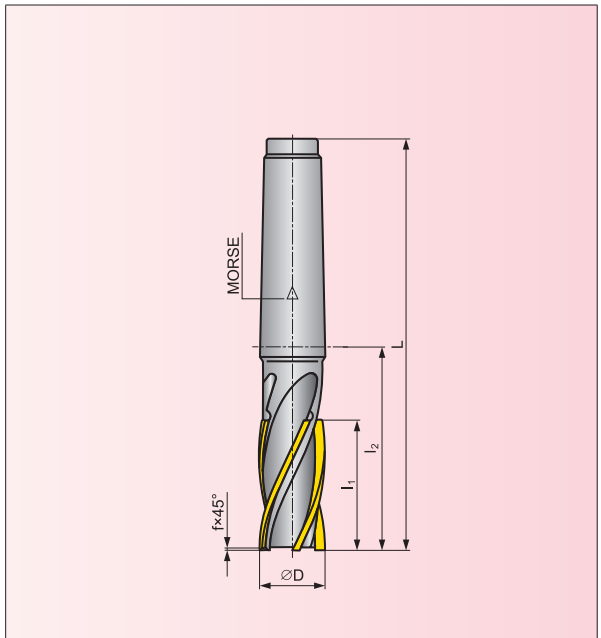

Z* - Počet zubů / Počet zubov

ISO	Sortiment	Rozměry / Rozmery												
		D	L	l_1	l_2	Z*	Morse	f	-	-	-	-	Chlazení Chladenie	[kg]
2416-20R-E3-P	●	20	146	40	65	4	3	0,5						0,3
2416-25R-E3-P	●	25	160	50	79	4	3	0,5						0,4
2416-32R-E4-P	●	32	180	50	78	4	4	0,5						0,7
2416-40R-E4-P	●	40	200	63	98	6	4	0,8						1,0

● skladovaný ○ neskladovaný

všechny rozměry v / všetky rozmery v [mm]

Aktuální sortiment je dán platným ceníkem. / Aktuálny sortiment je daný platným cenníkom.

PRAMET