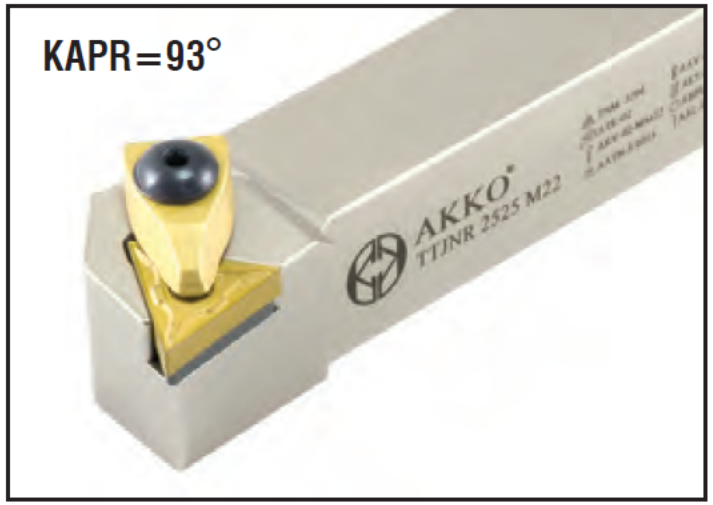

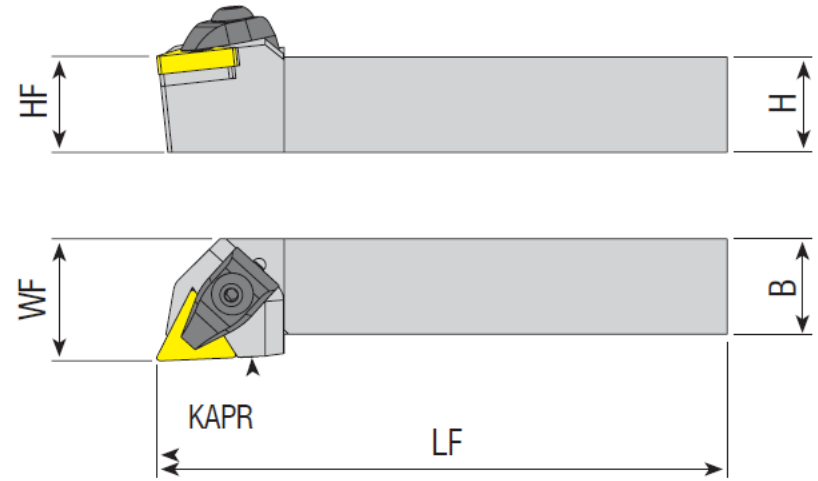

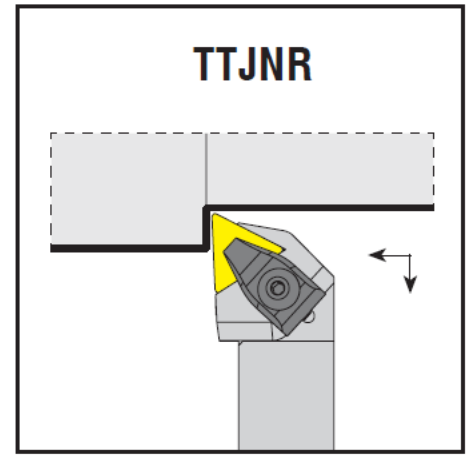

Takım Kodu *Ordering Code* *Bestell-Bezeichnung*	Stok *Stock* *Lager* R	Stok L	Takım Ölçüleri (mm) *Dimension (mm)* *Abmessung (mm)* HF=H	B	LF	WF	Kesici Uç *Insert* *Wendeschneidplatte*	Yedek Parçaları / *Spare Parts* / *Ersatzteile* Baskı Pabucu *Wedge Clamp* *Spannpratze*	Pabuç Vidası *Clamp Screw* *Klemmschraube*	Altlık *Shim* *Unterlage*	Altlık Vidası *Shim Screw* *Schraube für Unterlage*	Sekman *Ring* *Feder*	Pul *Stamp* *Ring*	Anahtar *Allen Key* *Innensechskantschlüssel*
								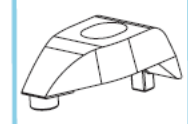	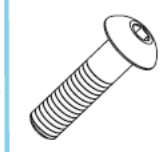					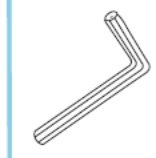
TTJNR/L 2020 K16	●	●	20	20	125	25								
2525 M16	●	●	25	25	150	32	TNM. 1604..	ATK-01	AKV-01-M5x22	AATN-2-0002	AAV-03-M5x12	-		
3232 P16	●	●	32	32	170	40							ABPL-01	AAL-03-3
2525 M22	●	●	25	25	150	32								
3232 P22	●	●	32	32	170	40	TNM. 2204..	ATK-02	AKV-30-M6x22	AATN-3-0015	AAV-02-M5x12	AS-01		
4040 S22	○	○	40	40	250	50								